Uputa za rukovanje

Plinski bojler
Logamax plus GB112-24/29/43/60

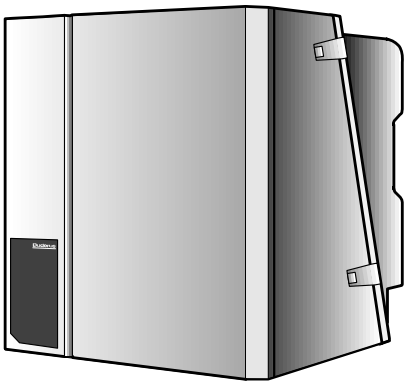



Buderus

Predgovor

Važne opće napomene za rad

Tehnički uređaj ugraditi samo na podesno mjesto i u skladu sa uputama za rad. Održavanje i popravak može obavljati samo ovlaštena stručna firma.

Tehnički uređaj upotrebljavati samo u kombinacijama sa priborom i rezervnim dijelovima, koji su naznačeni u Uputi za rad. Ostale kombinacije pribora i sitnih dijelova koristiti samo, kada su predviđeni izričito za tu namjenu i sa obilježjima snage koja će biti prema sigurnosnim zahtjevima.

Pridržana prava na tehničke izmjene!

Zbog stalnog usavršavanja moguće su u slikama, fazama rada i tehničkim podacima manje razlike.

Cijenjeni korisniče,

Buderus plinski bojleri **Logamax plus GB112-24/29/43/60** konstruirani su i izrađeni prema najnovijim tehnološkim saznanjima i tehničkim pravilima o sigurnosti. Pri tome je posebna pažnja posvećena jednostavnoj upotrebi.

Obratite pažnju na savjete o sigurnosti u ovom uputstvu, kako bi ostvarili besprijekoran i pouzdan rad vašeg uređaja.

1 Savjeti o sigurnosti

OPASNOST!
Ako se osjeća miris plina onda postoji opasnost od eksplozije!

1. **Ne palite otvoreni plamen! Ne palite cigaretu!**
2. **Spriječite stvaranje iskre!**
   Ne uključujte električne sklopke, a isto tako ne upotrebljavajte telefon, utičnice ili električno zvono!
3. **Zatvorite glavni ventil za dovod plina!**
4. **Otvorite vrata i prozore!**
5. **Upozorite ukućane i napustite zgradu!**
6. **S nekog mjesta izvan zgrade pozovite plinaru ili poduzeće za održavanje grijanja!**

UPUTSTVO!
U svim slučajevima opasnosti odmah zatvorite glavni ventil za dovod plina i uređaj isključite iz napona, t. j. ispred ložione isključite sklopku za slučaj opasnosti.

1.1 Postavljanje-/Kotlovnica

PAŽNJA!
Otvori za dovod i odvod zraka ne smiju se smanjivati ili zatvarati.

PAŽNJA!
U blizini grijaćeg kotla ne smiju se odlagati ili koristiti zapaljive tvari ili tekućine.

NAPOMENA!
Da bi se izbjeglo oštećenje kotla treba spriječiti da se zrak za gorenje onečisti halogenim ugljikovodicima (iz sprejeva, boja, otapala, ljepila i sredstava za čišćenje) i velikim količinama prašine. Prostorija u kojoj će biti smješten grijaći kotao mora biti zaštićena od smrzavanja i dobro provjetravana.

1.2 Radovi na uređaju za grijanje

PAŽNJA!
Postavljanje, priključivanje na dovod goriva i dimnjak, prvo puštanje u rad, priključivanje na el. mrežu te pregled i održavanje smije izvoditi isključivo stručno poduzeće. Radove na dijelovima plinovoda smije izvoditi samo od plinare ovlašteno stručno poduzeće.

NAPOMENA!
Jedanput godišnje treba izvršiti čišćenje i pregled! Pri tome treba provjeriti besprijekorno funkcioniranje cijelog uređaja. Uočene neispravnosti treba odmah otkloniti.

Preporučamo sklapanje ugovora o održavanju sa jednim stručnim poduzećem.

1.3 Upoznavanje s funkcijama i opsluživanje

Stručna osoba koja je izvršila postavljanje dužna je upoznati korisnika uređaja s načelima rada i opsluživanjem uređaja za grijanje i predati mu tehnički opis.

2 Puštanje u rad

- Otvorite poklopac upravljačke ploče.
- Provjerite tlak vode (crtež 1, pol. 1).
  Ako je tlak manji od 1,0 bar, uređaj dopunite vodom i odzračite. Max. tlak vode 2,0 bar.
  Kod učestalog gubitka vode, stručno poduzeće treba ustanoviti i otkloniti uzrok.
- Podesite temperaturu izlazne vode na regulatoru (crtež 1, pol. 2) (vidi Tab. 1).
- Podesite temperaturu tople vode na regulatoru (crtež 1, pol. 4) (vidi Tab. 2).
- Postavite sobnu temperaturu na regulatoru ili na daljinskom upravljaču na najvišu vrijednost.
- Otvorite ventil za dovod plina: pritisnite i okrenite ulijevo pod pravim kutom (crtež 1, pol. 5).
- Naponsku sklopku (crtež 1, pol. 3) stavite u položaj "**I**". Uređaj počinje sa Start programom i nakon otprilike 30 s pali se plamenik.
- Zatvorite poklopac upravljačke ploče.
- Postavite sobnu temperaturu na regulatoru ili na daljinskom upravljaču na željenu vrijednost.

Molimo Vas da proučite uputu za regulator.

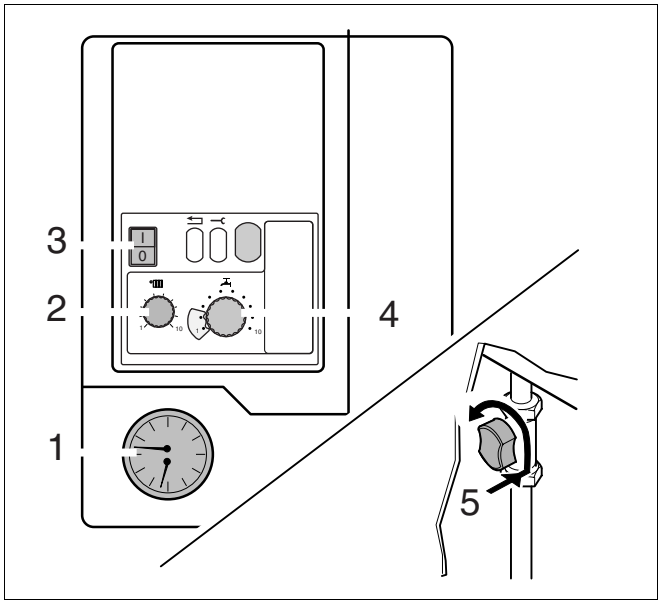

Crtež 1 Upravljačka ploča, Pokazivač tlaka, Ventil za dovod plina

Regulator	Područje primjene	Podešavanje regulatora/Temperatura polaznog toka
Logamatic RC, ERC, HW4201	Podno grijanje Grijanje radijatorima	1 (40 °C)* 7 (75 °C, Podešavanje mehanizma)*
Uključ./Isključ. regulatora temperature, 24 V	Podno grijanje Grijanje radijatorima	1 (40 °C) 6 (40 °C nove zgrade) do 10 (90 °C stare zgrade)

Tab. 1 Temperatura izlazne vode

*) Osnovno podešavanje: stvarna temperatura izlazne vode treba biti zadana putem Logamatic regulatora. Podešavanja na Logamatic regulatoru za određeni uređaj trebate dobiti od stručnog poduzeća za održavanje grijanja.

Područje primjene	Podešavanje regulatora	Temperatura tople vode vanjskog spremnika
mala udobnost, mali gubitak topline	1-4	27 °C - 38 °C
srednja udobnost, srednji gubitak topline	5-7	40 °C - 49 °C
optimalna udobnost, normalni gubitak topline	8-10	52 °C - 60 °C

Tab. 2 Temperatura tople vode

2.1 Gorivo

Zemni plin, Tekući plin.

2.2 Opasnost od smrzavanja za grijaći uređaj

Kod opasnosti od smrzavanja za grijaći uređaj:

- Otvorite poklopac upravljačke ploče.
- Otvorite poklopac 2. upravljačke ploče (crtež 2, pol. 1).
- Sklopku ▲ postavite u položaj "**2**" (Naknadno vrijeme rada pumpe 24 h) (crtež 2, pol. 5).
- Zatvorite poklopce upravljačke ploče i 2. upravljačke ploče.

2.3 Dojava pogona i smetnji

Stanje pogona ili eventualnih smetnji pokazuje se na predočniku (displeju) (crtež 2, pol. 4). Dojava se sastoji od dva znaka. Drugi znak pokazat će se nakon pritiska na tipkalo (crtež 2, pol. 3).

Sve dojave, koje nisu Tab. 3 među navedenima odnose se na smetnje, za čije otklanjanje treba pozvati stručno poduzeće.

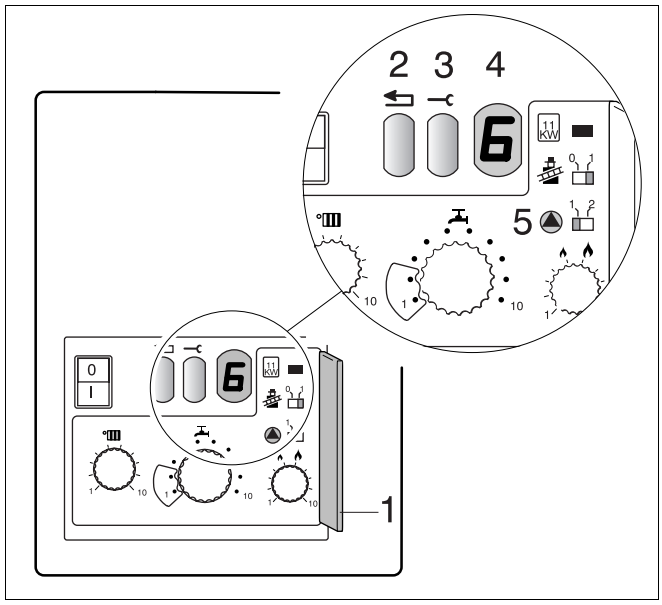

Crtež 2 2.Upravljačka ploča, Dojava pogona i smetnji

Pokazivanje	Pokazivanje nakon pritiska na tipkalo	Značenje	Otklanjanje
0	A, H, L, P, U, Y	Uređaj je spreman za rad.	
6*	A	Plamenik se nije upalio.	Pritisnite "Reset" tipkalo (crtež 2, pol. 2) i držite ga pritisnutog oko 5 s. Ne proradi li plamenik niti nakon više uzastopnih pokušaja, treba pozvati stručno poduzeće.
–.	H	Normalni pogon grijanja	
=.	H	Normalni pogon za toplu vodu	

Tab. 3 Dojava pogona i smetnji

*) Žmirka nakon što je tri puta pokušano pokretanje.

3 Stavljanje van pogona

- Otvorite poklopac upravljačke ploče.
- Mrežnu sklopku (crtež 3, pol. 1) stavite u položaj "**0**".
- Ventil za dovod plina zatvorite: okretanjem udesno (crtež 3, pol. 2).
- Zatvorite poklopac upravljačke ploče.
- Kod duže odsutnosti zatvorite i dovod vode.

Opasnost od smrzavanja za grijaće postrojenje

- Mrežnu sklopku stavite u položaj "**I**" i ostavite otvoren ventil za dovod plina.
- Sobnu temperaturu na regulatoru ili na daljinskom upravljaču postavite na najnižu vrijednost ili na zaštitu od smrzavanja.

Treba li postrojenje čak i kod opasnosti od smrzavanja staviti posve van pogona, tada se mora ispustiti voda iz cijelog postrojenja.

Sredstva protiv smrzavanja se ne smiju upotrebljavati.

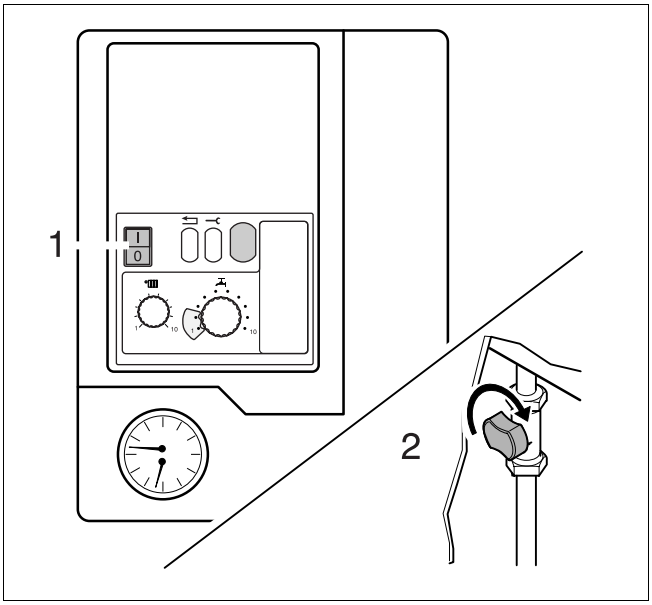

Crtež 3 Mrežna sklopka, ventil za dovod plina

Bilješke

Buderus

HEIZTECHNIK

Stručna tvrtka za grijanje:

Deutschland
Buderus Heiztechnik GmbH, 35573 Wetzlar
http://www.heiztechnik.buderus.de
E-Mail: info@heiztechnik.buderus.de

720.511A - 3922 - 11/2003