Buderus
FÚTÉSTECHNIKA

Szerelési útmutató

RC helyiséghőmérséklet szabályozó

1. Általános előírások

A helyiséghőmérséklet érzékelős szabályozót a referenciahelyiségben kell elhelyezni. A helyiségben minden fűtőtest szelepnek folyamatosan teljesen nyitva kell lennie.

Abban a helyiségben, amelyben a hőmérséklet szabályozó fel van szerelve, termosztatikus szelep nem alkalmazható!

A helyiséghőmérséklet szabályozót ne az idegen hőforrások közvetlen közelében helyezze el.

A kábelcsatlakozót az alapvakolathoz vagy az alapvakolatba épített dugaszoló aljzathoz kell elhelyezni.

Az általános elektromos szerelésekhez egy az EN 60 335 2. része szerint rögzített csatlakozást kell létrehozni. A helyi előírások betartandók.

A csatlakozó kéteres.

A polaritás nem befolyásolja a működést.

A vezeték keresztmetszete:	0,4-0,75 mm^2, max. 1 mm^2
Hossza:	max. 30 m

2. Szerelés

A kezelőfelület szerelőlapról történő eltávolítása

- Emelje le a kezelőfelületet a szerelőlapról, alulról egy csavarhúzó segítségével. (1.ábra)

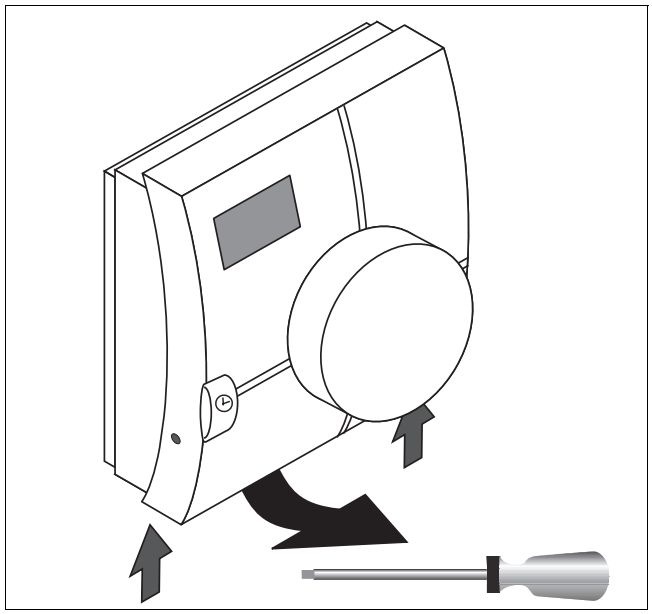

1.ábra

A szerelőlap rögzítése

- A szerelési felületnek egyenesnek kell lennie, hogy a szerelőlap a felcsavarozás közben ne hajoljon el.
- Használja a szerelőlapot sablonként.
- Jelölje ki a furatokat.
- Rögzítse a szerelőlapot a mellékelt tiplikkel és csavarokkal. (2.ábra)

Alkalmazzon egy aljzatot, rögzítse a szerelőlapot a csavarokkal az aljzatra.

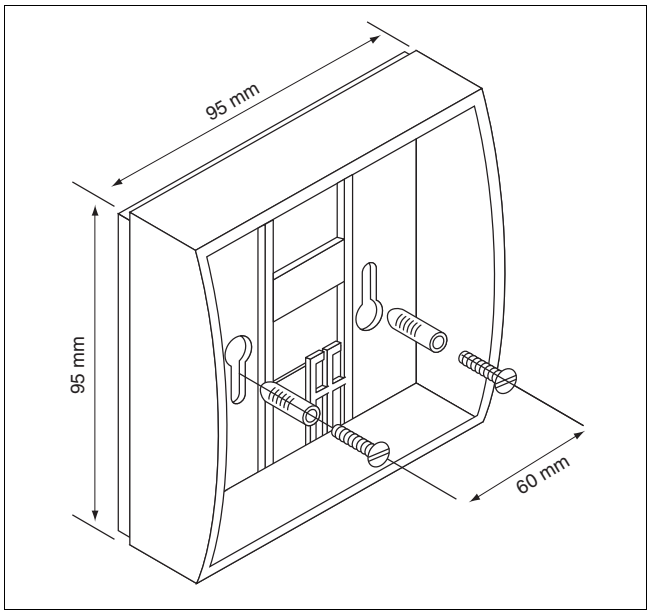

2.ábra

Elektromos csatlakozás

- A falikazánt ki kell kapcsolni.
- A csatlakozó kéteres.
- A polaritás nem befolyásolja a működést.
- A vezetékeket párhuzamosan kell vezetni, egymást ne keresztezzék. (3.ábra)
- Távolítsa el a 3. és 4. csatlakozó közti hidat a falikazánon lévő csatlakozószekrényben.

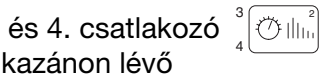

- Kösse az RC szabályzót a 3. és 4. csatlakozóra



. (3.ábra)

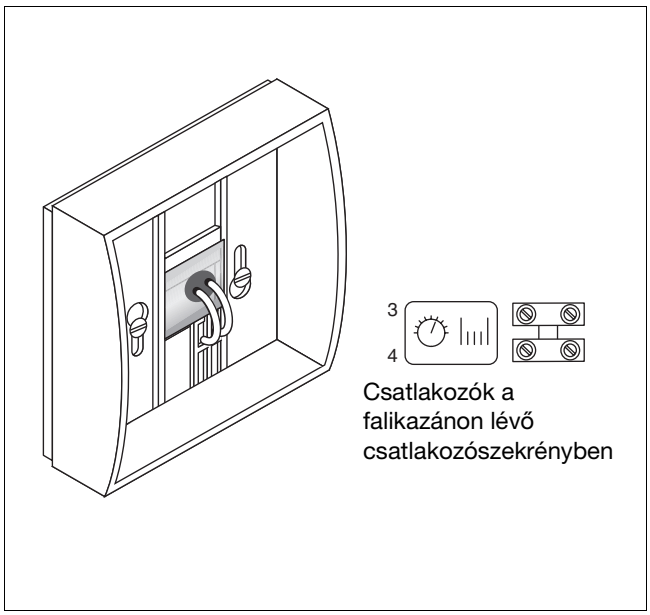

3.ábra

- Akassza be a kezelőfelületet felül a szerelőlapba és nyomja be a kezelőrészt a szerelőlap alá. (4.ábra)
- Kapcsolja be a készüléket.
- A display 4 másodpercig az előírt helyiséghőmérsékletet és a ⏰ jelet mutatja.
- Végül a kijelző a mért helyiséghőmérsékletre vált át.
- Ellenőrizze a működést.

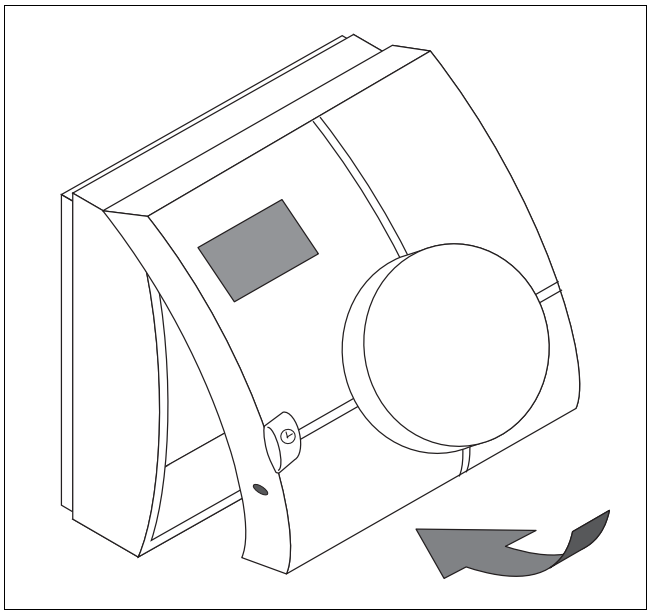

4.ábra

705.331A 1070 10-2000

A változtatás jogát fenntartjuk!