6780 0147 - 9/98 HR

Buderus
HEIZTECHNIK

Upute za rukovanje

Čelični kotlovi S 115 T i S 115 UT
Uljno/plinski specijalni kotlovi s akumulacijskim zagrijačem vode

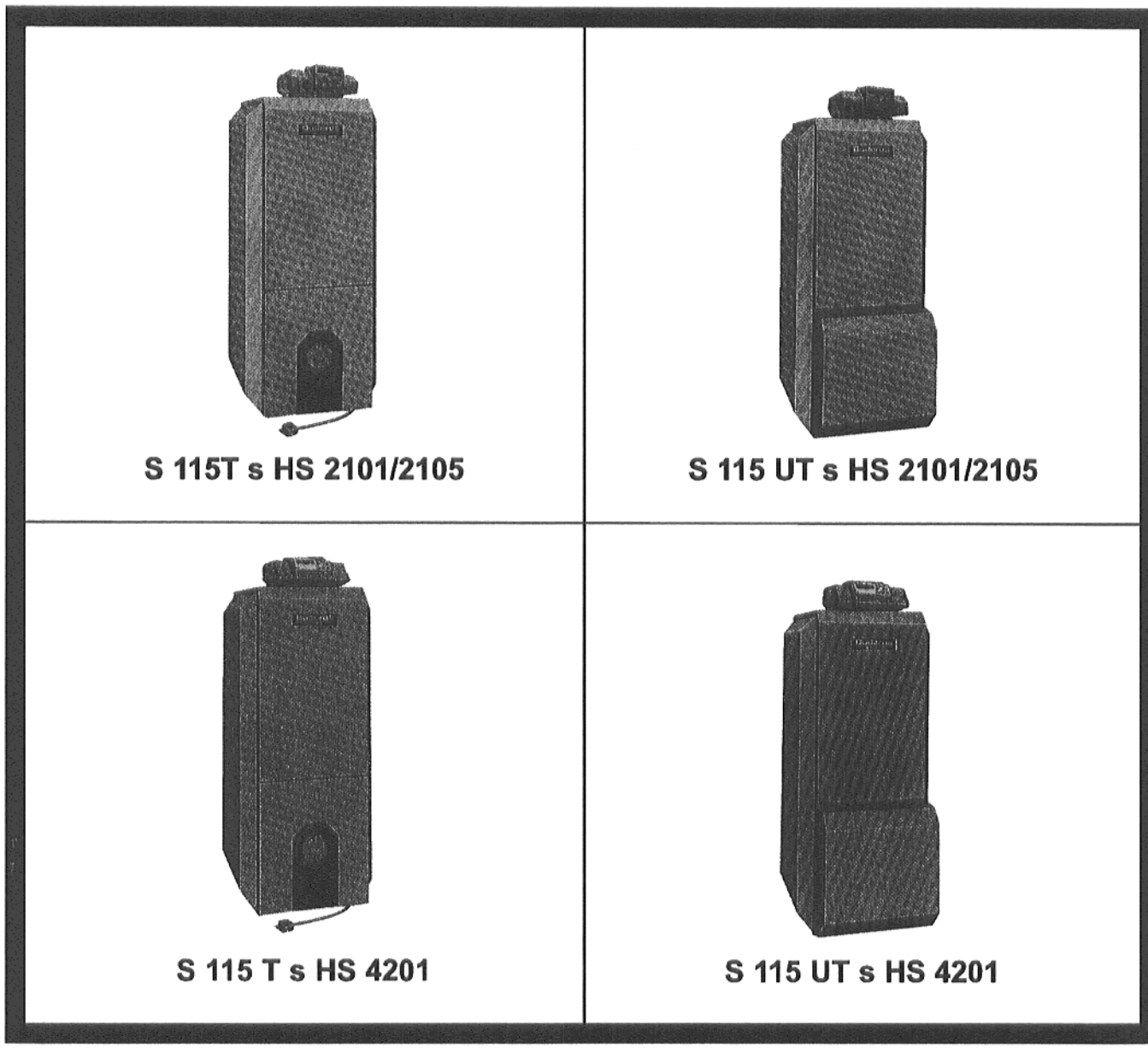

S 115T s HS 2101/2105

S 115 UT s HS 2101/2105

S 115 T s HS 4201

S 115 UT s HS 4201

Molimo sačuvati

Štovani kupče,

Buderus čelični kotlovi S 115 T i S 115 UT konstruirani su i proizvedeni prema najnovijim tehnološkim saznanjima i sigurnosno tehničkim pravilima. Pri tome je posebna pozonost posvećena lakoći rukovanja.

Da bi se instalacija mogla koristiti optimalno sigurno, ekološki povoljno i ekonomično, preporučujemo poštivanje uputa za siguran rad i uputa za rukovanje.

Upute za siguran rad



Kod primjene loživog ulja, korisnik se obvezuje prema zakonu o vodoprivredi, da ako primjeti propuštanje ulja neodložno zatraži njegovo otklanjanje od instalatera grijanja!

U slučaju mirisa plina:

1. **Izbjegavati paljenje otvorene vatre! Ne pušiti.**
2. **Izbjegavati iskrenje! ne koristiti električne prekidače, također ne koristiti telefon, utikač, zvonce!**
3. **Zatvoriti glavni plinski zaporni organ!**
4. **Otvoriti prozore i vrata!**
5. **Upozoriti stanovnike kuće i napustiti zgradu!**
6. **Obavijestiti distributera plina ili instalatera!**

U ostalim slučajevim opasnosti, odmah zatvoriti glavni plinski zaporni organ i isključiti prekidač za nuždu sustava grijanja ispred kotlovnice!

Prostorija za postavljanje / kotlovnica

Otvori za dovod svježeg i odvod istrošenog zraka ne smiju se smanjivati niti zatvarati.

Zapaljivi materijali ili tekućine ne smiju se uskladištiti niti koristiti blizu kotla.

U svrhu izbjegavanja šteta na kotlu ne smije doći do onečišćenja zraka za izgaranje od halogenih ugljikovodika (npr. sadržanih u sprejevima, otapalima i sredstvima za čišćenje, bojama, ljepilima) i od jake zaprašenosti. Prostorija za postavljanje kotla treba biti sigurna od smrzavanja i dobro provjetravana.

Radovi na instalaciji centralnog grijanja

Montaža priključka za gorivo i dimovodnog priključka. Prvo stavljanje u pogon, električni priključak, kao i održavanje i popravke, smije izvoditi samo ovlašteni instalater. Izvođenje radova na dijelovima koji provode plin treba prepustiti za to ovlaštenim instalaterima.

Korisnik se prema uredbi o instalacijama centralnog grijanja § 9, obvezuje da će provesti čišćenje i održavanje ili će zatražiti izvođenje ovih radova od za to specijalizirane tvrtke.

Čišćenje i održavanje treba provesti jednom godišnje! Pri tome se čitava instalacija treba ispitati na njeno besprijekorno djelovanje.

Ustanovljene nedostatke treba neodložno otkloniti.

Preporučujemo zaključivanje ugovora o održavanju sa za to specijaliziranom tvrtkom.

Upućivanje u djelovanje i rukovanje

Izvođač instalacije dužan je korisnika upoznati s djelovanjem i rukovanjem instalacijom grijanja i da mu preda tehničke podloge.

Stanje instalacije centralnog grijanja

Otvoriti ventile na radijatorima, zaporne ventile i zasune na instalaciji grijanja.

Čitavu instalaciju odzračiti na za to predviđenim mjestima.

Provjeriti da li su zatvoreni otvori za čišćenje i vrata.

Provjeriti razinu vode u instalaciji. Kod instalacija s visokopoloženom otvorenom ekspanzijskom posudom, treba se pokazivač na manometru poklopiti s crvenom oznakom. Kod zatvorenih instalacija, kazaljka može unutar zelene oznake odstupati od namještanja crvene kazaljke.

U slučaju pomanjkanja vode treba je dopuniti. **Nikada kotlovsku vodu ne koristiti za potrošnju!**

Plamenik

Plamenik instalater podešava prema potrebama topline zgrade.

Ispravno podešavanje plamenika treba dokazati kod predaje instalacije.

U određenim vremenskim razmacima treba podešavanje plamenika provjeriti u kombinaciji s propuhom u dimnjaku (prema DIN 4755 i 4756).

Goriva

Loživo ulje EL prema DIN 51 603

Tekući ili prirodni plin.

Stavljanje u pogon

Instalaciju prvi puta stavlja u pogon izvođač instalacije (po mogućnosti u prisutnosti korisnika instalacije).

Za stavljanje u pogon i izvan pogona mjerodavne su upute za rukovanje plamenikom.

Za regulaciju s Buderus regulacijskim uređajima treba se pridržavati posebnih uputa za rukovanje.

Odvijanje pogona grijanja provodi se automatski.

- Otvoriti uljnu/plinsku zapornu slavinu.
- Prekidač ② prebaciti u položaj I (UKLJUČENO).
- Regulator temperature kotlovske vode ① namjestiti na željenu temperaturu (minimalna temperatura je 50 °C!).

Kod "Ecomatic-regulacije" regulator temperature kotlovske vode namješten je u tvornici.

Regulator temperature kotlovske vode treba se nalaziti u položaju "AUT".

Stavljanje izvan pogona

- Zatvoriti uljnu/plinsku zapornu slavinu.
- Prekidač ② prebaciti u položaj 0 (ISKLJUČENO).

Kod duljih prekida u radu instalaciju isključiti sa napajanja električnom strujom.

Da bi se izbjegla korozija i stvaranje kamenca, instalacija treba ostati napunjena vodom.

Ako instalacija grijanja ne radi tijekom razdoblja zamrzavanja, npr. prilikom isključivanja zbog smetnji, treba se zaštititi od zamrzavanja.

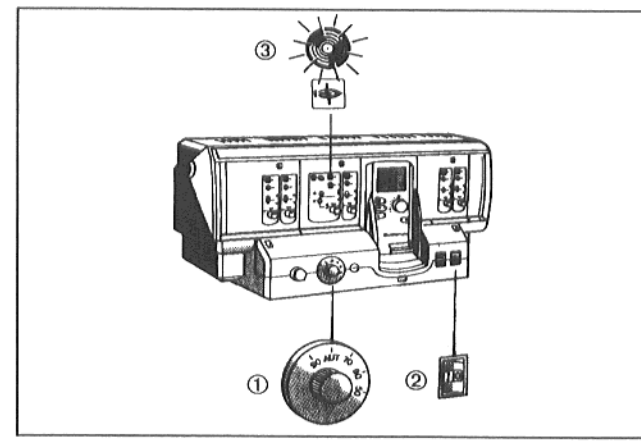

Sl. 1 - HS 4211

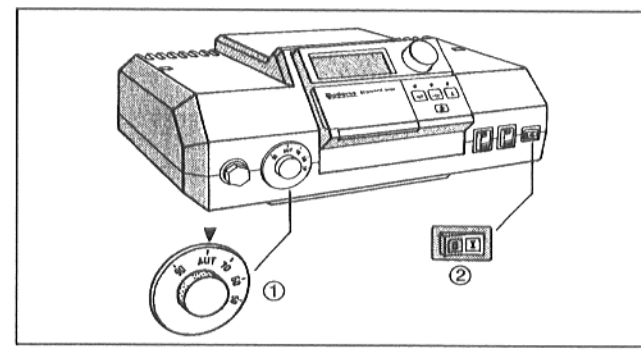

Sl. 2 - HS 2101/02

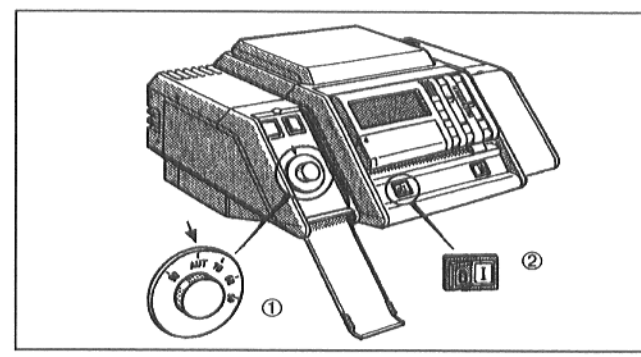

Sl. 3 - HS 4201

Smetnje u radu

U slučaju smetnji plamenika upalit će se signalna lampica na plameniku, odnosno na regulacijskom uređaju ili će se pokazati na displeju.

Pritisnuti gumb za poništavanje smetnji na plameniku.

Ako se i nakon ponovnog pritiska na gumb za poništavanje smetnji, plamenik ne stavi u pogon, treba zatražiti pomoć instalatera.

Za radove održavanja na kotlu, na plameniku i na akumulacijskom zagrijaču vode, treba se pridržavati odgovarajućih uputa za montažu i održavanje!