Upute za rukovanje

Kondenzacijski kotao

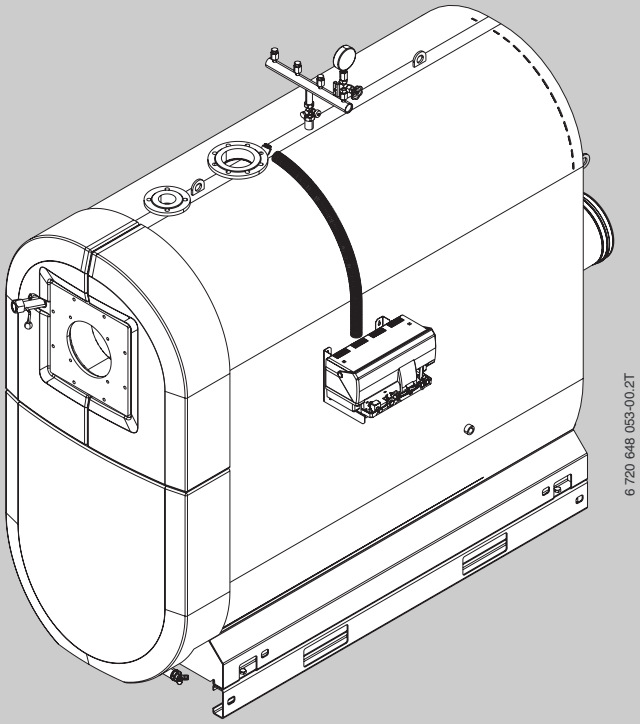

6 720 648 053-00.2T

Logano plus SB745

Djelokrug 800 - 1200 kW

Za korisnika

Molimo pažljivo pročitajte prije rukovanja

6 720 800 396 (2012/03) HR

Buderus

Predgovor

Štovani kupče,

Toplina je naš element - i to već punih 275 godina. Od samog početka ulažemo svu svoju energiju i strast kako bismo razvili individualna rješenja za Vas i za klimu po Vašoj mjeri.

Radilo li se o toplini, toploj vodi ili ventilaciji - kuponjom nekog Buderus proizvoda dobivate visokoefikasnu tehniku grijanja dokazane Buderus kvalitete koja će Vam dugo i pouzdano poklanjati osjećaj udobnosti.

Svoje proizvode izrađujemo u skladu s najnovijim tehnološkim stanjem te uvijek pazimo da svoje proizvode efikasno međusobno uskladimo. Pritom nam na prvom mjestu uvijek stoje fatkori poput ekonomičnosti i brige za okoliš.

Hvala što ste se odlučili za nas - a time i za efikasno korištenje energije uz istodobno viski komfor. A kako bi to zauvijek tako ostalo, pažljivo pročitajte ove upute za posluživanje. U slučaju da se kasnije ipak pojave problemi, molimo kontaktirajte svog ovlaštenog servisera. On će Vam u svaki trenutak rado pomoći.

Vaš serviser nije dostupan? Tada vam je na raspolaganju naša non-stop servisna služba!

Želimo Vam puno zadovoljstva Vašim novim proizvodom tvrtke Buderus!

Vaš Buderus team

Sadržaj

1 Objašnjenje simbola i upute za sigurnost ... 4
1.1 Objašnjenje simbola ... 4
1.2 Upute za siguran rad ... 5

2 Podaci o kotlu ... 6
2.1 Pravilna uporaba ... 6
2.2 CE-Izjava o usklađenosti ... 6
2.3 Propisano gorivo ... 6
2.4 Tipska pločica ... 6
2.5 Opis proizvoda ... 6

3 Upute za montažu i pogon ... 8
3.1 Kvaliteta zraka za sagorijevanje ... 8
3.2 Kvaliteta ogrjevne vode ... 8

4 Stavljanje u pogon ... 8
4.1 Dovođenje instalacije grijanja u stanje pripravnosti za pogon ... 8
4.2 Puštanje u rad regulacijskog uređaja i plamenika ... 8

5 Stavljanje izvan pogona ... 9
5.1 Stavljanje instalacije grijanja izvan pogona ... 9
5.2 Stavljanje instalacije grijanja izvan pogona u slučaju nužde ... 9

6 Uklanjanje smetnje plamenika ... 9

7 Kontrolni pregled i održavanje ... 10
7.1 Opće upute ... 10
7.2 Zašto je važno redovito održavanje? ... 10
7.3 Isptivanje i ispravak tlaka voden ... 10
7.3.1 Kada morate ispitati tlak vode instalacije grijanja? ... 10
7.3.2 Zatvorene instalacije ... 11
7.3.3 Instalacije s automatskim sistemom za održavanje tlaka ... 11

8 Upute za štednju energije ... 12

9 Zaštita okoliša/zbrinjavanje u otpad ... 13

10 Općenito ... 14

Popis stručnih pojmova ... 15

1 Objašnjenje simbola i upute za sigurnost

1.1 Objašnjenje simbola

Upute upozorenja



Upozorenja su u tekstu označena sa sivim trokutom upozorenja u pozadini te su uokvirena.



Opasnost od strujnog udara označena je simbolom munje u trokutu upozorenja

Signalne riječi na početku sigurnosne napomene označavaju način i težinu posljedica koje prijete ukoliko se ne primjenjuju mjere za sprječavanje opasnosti.

- **NAPOMENA** znači da se mogu pojaviti manje materijalne štete.
- **OPREZ** znači da se mogu pojaviti manje do srednje ozljede.
- **UPOZORENJE** znači da se mogu pojaviti teške ozljede.
- **OPASNOST** znači da se mogu pojaviti teške ozljede.

Važne informacije



Važne se informacije, koje ne znače opasnost za ljude ili stvari, označavaju simbolom koji je prikazan u nastavku teksta. One su ograničene linijama, iznad i ispod teksta.

Daljnji simboli

Simbol	Značenje
▶	Korak radnje
→	Uputnica na druga mjesta u dokumentu ili na druge dokumente.
•	Nabrajanje/Upis iz liste
–	Nabrajanje/Upis iz liste (2. razina)

tab. 1

1.2 Upute za siguran rad

Opasnost zbog nepoštivanja vlastite sigurnosti u slučaju nužde, npr. u slučaju požara.

- Nikada se sami ne izlažite životnoj opasnosti. Vlastita sigurnost uvijek ima prioritet.

Opasnost kod propuštanja ulja

- Kod primjene loživog ulja kao goriva, korisnik je u skladu s važećim regulativama u njegovoj zemlji obavezan ukoliko primijeti propuštanje ulja, neodložno zatražiti od ovlaštenog servisera njegovo otklanjanje!

U slučaju mirisa plina

- Zatvoriti plinsku slavinu.
- Otvoriti prozore.
- Ne aktivirati električne prekidače, niti koristiti telefon, utikač ili zvonce.
- Ugasiti otvoreni plamen.
- Izbjegavati otvoreni plamen.
- Nemojte pušiti.
- Nemojte koristiti upaljač.
- Upozoriti stanovnike zgrade, ali ne zvoncem.
- **Po potrebi** obavijestiti distributera plina i ovlaštenog servisera.

U slučaju mirisa dimnih plinova

- Isključite uređaj.
- Otvoriti prozore i vrata.
- Obavijestiti ovlaštenog servisera.

Opasnost od strujnog udara

- Prije svih radova na instalaciji grijanja, trebate je isključiti sa električnog napajanja, npr. preko sigurnosne sklopke sistema grijanja ispred kotlovnice. Isključivanje na regulacijskom uređaju nije dovoljno!
- Osigurajte instalaciju grijanja od nehotičnog ponovnog uključivanja.
- Kod električnog priključka, prvog puštanja u pogon, servisiranja i održavanja pridržavajte se mjesnih propisa i smjernica.

Postavljanje, preinaka

Nedovoljan dovod zraka može dovesti do opasnog izlaženja ispušnih plinova.

- Postavljanje ili preinaku kotla prepustiti samo ovlaštenom serviseru.
- Ne izvodite izmjene na dijelovima koji provode ispušne plinove.
- **Kod pogona ovisnog o zraku prostorije:** ne zatvarajte niti smanjujte otvore za zračenje i odzračivanje na vratima, prozorima i zidovima. Kod ugradnje prozora s nepropusnim fugama osigurajte opskrbu zrakom za sagorijevanje.
- Pazite da prostorija za postavljanje kotla (kotlovnica) ostane sigurna od smrzavanja.
- Pridržavajte se važećih tehničkih pravila za izradu i rad instalacije grijanja kao i zakonskih odredbi.

Toplinska dezinfekcija

- **Opasnost od opeklina!**
  Nadzirite rad s temperaturama iznad 60 °C.

Kontrolni pregled i održavanje

- **Preporuka za klijenta:** Sklopite s ovlaštenim stručnim poduzećem ugovor o održavanju i inspekciji što uključuje godišnji pregled i održavanje po potrebi.
- Korisnik je odgovoran za sigurnost i ekološku prihvatljivost instalacije grijanja.
- Nedostatke uklonite odmah kako biste spriječili nastanak šteta na instalaciji.
- Koristite samo originalne rezervne dijelove proizvođača. Za štete koje bi nastale od pribora i dijelova koje nije isporučio proizvođač, proizvođač ne može preuzeti nikakvo jamstvo.

Eksplozivni i lako zapaljivi materijali

- Lako zapaljivi materijali (papir, razrjeđivač, boje, itd.) ne smiju se koristiti ili uskladištiti blizu kotla.

Zrak za sagorijevanje/u prostoriji

- Zrak za sagorijevanje/zrak u prostoriji ne smije sadržavati agresivne tvari (npr. halogene ugljikovodike koji sadrže spojeve klora ili fluora). Na taj ćete način izbjeći koroziju.
- Pazite da u zrak za izgaranje ne uđe prašina.

Zbrinjavanje u otpad

- Ambalažni materijal treba zbrinuti na ekološki prihvatljiv način.

2 Podaci o kotlu

2.1 Pravilna uporaba

Kondenzacijski kotao Logano plus SB745 predviđen je za zagrijavanje ogrjevne vode, npr. za stambene zgrade ili industrijske objekte.

Mogu se primijeniti svi uljni ili plinski plamenici označeni kao tipski uzorak prema EN 676 i EN 267 ako se njihova radna polja podudaraju s tehničkim podacima za kotao.

Uljni plamenici provjereni na građevinskom uzorku i označeni kao tipski uzorak EN 267 mogu se primijeniti ako ih proizvođač navodi kao loživa ulja siromašna sumporom (s < 50 ppm) i ako se njihova radna polja podudaraju s tehničkim podacima za kotao.

Smiju se primijeniti plamenici koji su provjereni i dopušteni što se tiče elektromagnetske kompatibilnosti.

Za ove se kotlove koriste regulacijski uređaji Logamatic 4000.

Više podataka o pravilnoj uporabi → Poglavlje 2.3, pogavlje 2.5 i poglavlje 3, str. 8.

2.2 CE-Izjava o usklađenosti

Ovaj proizvod odgovara po svojoj izvedbi i funkciji važećim europskim smjernicama kao i nadopunjenim nacionalnim zahtjevima. Usklađenost je dokazana.

Izjava o usklađenosti nalazi se na internetu na adresi www.buderus.de ili se može zatražiti od nadležne Buderus-podružnice.

2.3 Propisano gorivo

Spaljivanje bioplinova nije dopušteno!

Dozvoljeno gorivo

- Ekstra lako loživo ulje s udjelom sumpora < 50 ppm i udjelom bio ulja (FAME) ≤ 10 %.
- Zemni plin javne plinske opskrbe u skladu s nacionalnim propisima s ukupnim sadržajem sumpora < 50 mg/m^3.
- Tekući plin u skladu s nacionalnim propisima i sadržajem elementarnog sumpora < 1,5 ppm te tekućim sumporom < 50 ppm.

Eventualni ostaci loživog ulja s udjelom sumpora > 50 ppm moraju se iscrpsti a spremnik za ulje očistiti.

Kotao može raditi samo s navedenim gorivima. Koristite samo plamenike koji odgovaraju navedenim gorivima. Korišteni uljni plamenici moraju biti prikladni za loživo ulje siromašno sumporom.

Pazite na proizvođačev popis uljnih plamenika kao i na podatke proizvođača plamenika.

2.4 Tipska pločica

Ukoliko stupite u kontakt s proizvođačem u vezi ovog proizvoda, obavezno spomenite podatke s tipske pločice. Uz pomoć tih informacija mi možemo brzo i ciljano reagirati.

Tipska pločica se nalazi na stražnjem dijelu plašta kotla.

Tu možete pronaći podatke o serijskom broju, učinku i dozvolama.

2.5 Opis proizvoda

Logano plus SB745 je kondenzacijski kotao s uskom, kompaktnom konstrukcijom s malim površinama postavljanja zbog ložišnog prostora s gornje strane i kondenzacijske ogrjevne površine s donje strane. U nastavku se označava SB745 ili kao kotao. SB745 ima dva termohidraulički odvojena povratna voda za krugove grijanja visoke i niske temperature. Kod dopuštenih veličina kotla s unutrašnjim izmjenjivačem topline ogrjevne vrijednosti i CE-oznakom postoje elementi od plemenitog čelika koji dolaze u kontakt s ogrjevnim plinom i kondenzatom.

SB745 morate opremiti plamenikom koji odgovara kotlu.

Raspoloživu opremu možete vidjeti u ukupnom katalogu.

NAPOMENA: Štete na instalaciji zbog pogrešnog plamenika!

- ▶ Koristite samo plamenike koji odgovaraju tehničkim zahtjevima kotla.

Osnovni sastavni dijelovi kotla SB745 su (→ sl. 1):

- Tijelo kotla [1] u kombinaciji sa plamenikom.
  Blok kotla prenosi na ogrjevnu vodu toplinu koju proizvede plamenik.
- Toplinska izolacija-plašt.
  Plašt kotla i toplinska izolacija sprečavaju gubitak energije.
- Regulacijski uređaj (pribor – [8]).
  Regulacijski uređaj kontrolira i upravlja svim električnim komponentama kotla.

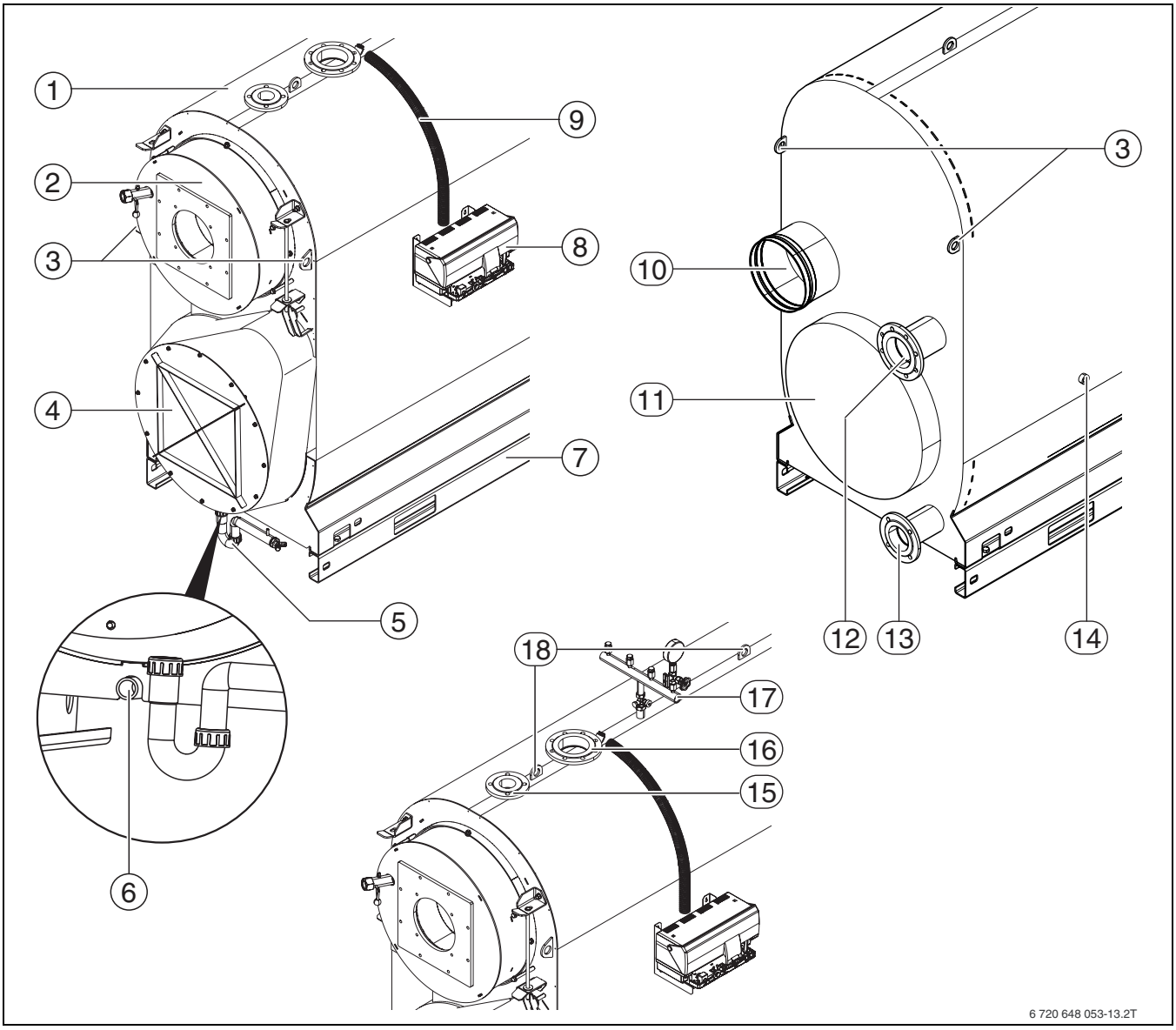

Sl. 1 Pregled kotla

1 Blok kotla
2 Vrata ložišta
3 Sigurnosni vijci za utovarnu sigurnost prilikom transporta (oko-kuka)
4 Sakupljač dimnih plinova
5 Odvod kondenzata, sifon
6 Pražnjenje
7 Šipke osnovnog okvira
8 Regulacijski uređaj (pribor)
9 Kabelski kanal
10 Priključak ispušnih plinova
11 Otvor za ispitivanje, komora loženja
12 Povratni vod 1 (RK1), vod niske temperature (glavni povratni vod)
13 Povratni vod 2 (RK2) vod visoke temperature
14 Otvor za ispitivanje na strani vode (dvostran)
15 Polazni vod sigurnosnog voda
16 Polazni vod kotla
17 Armaturni nosači (pribor)
18 Transportni vijci

3 Upute za montažu i pogon

Za montažu i pogon instalacije grijanja trebate se pridržavati važećih propisa i normi!
Mjerodavni su podaci sa tipske pločice i treba ih se pridržavati.

3.1 Kvaliteta zraka za sagorijevanje

- Zrak za sagorijevanje ne smije sadržavati agresivne tvari (npr. halogene ugljikovodike koji sadrže spojeve klora ili fluora).
  Na taj će se način izbjeći korozija.
- U kotlovnici ne koristiti niti uskladištiti sredstva za čišćenje sa sadržajem klora, niti halogene ugljikovodike (npr. u sprejevima, otapalima i sredstvima za čišćenje, bojama, ljepilima).
- Pazite da u zrak za izgaranje ne uđe prašina.
- Kod građevinskih radova u prostoriji za postavljanje s intenzivnim razvijanjem prašine kotao ne smije raditi. Plamenik zaprljan zbog građevinskih radova mora se očistiti prije stavljanja u pogon.

3.2 Kvaliteta ogrjevne vode

Kvaliteta vode za punjenje i nadopunjavanje je bitan faktor za povećanje ekonomičnosti i funkcionalne sigurnosti, vijeka trajanja i pogonske pripravnosti instalacije grijanja. Kad je voda nadopunjena visokom tvrdoćom kalcija, on se pohranjuje na površini izmjenjivača topline i spriječava prijelaz topline na ogrjevnu vodu. Kao posljedica toga povisuje se temperatura stijenke površine izmjenjivača topline od plemenitog čelika i rastu termičke napetosti (opterećenja na tijelu kotla).
Stoga kakvoća vode za nadopunjavanje mora zadovoljavati odredbe priložene operativne knjige ili u njoj biti dokumentirana.
Odredbe za kotao > 600 kW zahtijevaju opću obradu vode neovisno o tvrdoći vode te količini vode za punjenje i nadopunjavanje.

4 Stavljanje u pogon

- Kod stručnog poduzeća se informirajte o načinu rada kotla i rukovanju.
- Ne smije izvodite nikakve izmjene i popravke.

4.1 Dovođenje instalacije grijanja u stanje pripravnosti za pogon

Da bi se instalacija grijanja mogla staviti u pogon, mora se paziti na sljedeće:

Automatske prozračnike i odzračnike otvorite na kratko za odzračivanje prostora.

- Provjerite da li je stvoren potreban radni tlak.
- Provjerite nepropusnost spojeva s prirubnicama i priključaka.
- Napunite sifon za kondenzat.

4.2 Puštanje u rad regulacijskog uređaja i plamenika

Stavljanjem u pogon regulacijskog uređaja automatski se stavlja u pogon plamenik. Plamenik se može nakon toga pokrenuti od regulacijskog uređaja. Ostale informacije o tome možete pročitati u uputama za instalaciju dotičnog regulacijskog uređaja ili plamenika.

- Kotao stavite u pogon preko regulacijskog uređaja.

5 Stavljanje izvan pogona

NAPOMENA: Štete na instalaciji od smrzavanja.

Instalacija grijanja se kod smrzavanja može zamrznuti ako nije u pogonu, npr. od isključivanja zbog smetnje!

- ▸ U slučaju opasnosti od smrzavanja zaštitite instalaciju od smrzavanja.
- ▸ Ukoliko je instalacija grijanja zbog opasnosti od smrzavanja nekoliko dana isključena: Ogrjevnu vodu ispraznite na slavini za punjenje i pražnjenje. Kod toga se treba otvoriti odzračnik na najvišem mjestu instalacije grijanja.

NAPOMENA: Štete na instalaciji od smrzavanja.

Sustav grijanja može se nakon nestanka struje ili isključivanja napajanja smrznuti!

- ▸ Provjerite funkciju „Postavke regulatora“, kako bi instalacija grijanja ostala u pogonu (prije svega pri opasnosti od smrzavanja).

5.1 Stavljanje instalacije grijanja izvan pogona

Vašu instalaciju grijanja stavite izvan pogona preko regulacijskog uređaja. Stavljanjem regulacijskog uređaja izvan pogona automatski će se isključiti plamenik.

- ▸ Stavite pogonsku sklopku regulacijskog uređaja u položaj „0“ (isključeno).
- ▸ Zatvoriti dovod goriva.

5.2 Stavljanje instalacije grijanja izvan pogona u slučaju nužde

Instalaciju grijanja samo u slučaju nužde isključite preko osigurača prostorije za grijanje ili sigurnosne sklopke sistema grijanja.

- ▸ U slučajevima opasnosti odmah zatvorite glavni zaporni organ goriva i instalaciju grijanja isključite s električnog napajanja preko osigurača prostorije za grijanje ili preko sigurnosne sklopke sustava grijanja.
- ▸ Zatvoriti dovod goriva.
- ▸ Nikada se sami ne izlažite životnoj opasnosti. Vlastita sigurnost uvijek ima prioritet.

6 Uklanjanje smetnje plamenika

NAPOMENA: Štete na instalaciji od smrzavanja.

Instalacija grijanja se kod smrzavanja može zamrznuti ako nije u pogonu, npr. od isključivanja zbog smetnje!

- ▸ Ukoliko je instalacija grijanja zbog opasnosti od smrzavanja nekoliko dana isključena: Ogrjevnu vodu ispraznite na slavini za punjenje i pražnjenje. Kod toga se treba otvoriti odzračnik na najvišem mjestu instalacije grijanja.

NAPOMENA: Štete na instalaciji od čestog pritiskanja tipke za poništavanje smetnji!

Transformator za paljenje plamenika ne može se oštetiti.

- ▸ Tipkalo za poništavanje smetnji ne pritiskati više od tri puta uzastopno.

Na zaslonu su prikazane smetnje instalacije grijanja. Pobliže informacije o pokazivanju smetnji možete naći u uputama za servisiranje dotičnog regulacijskog uređaja. Smetnja plamenika dodatno se signalizira preko lampice smetnji na plameniku.

- ▸ Pritisnite tipkalo za poništavanje smetnji (vidjeti upute za korištenje plamenika).

Ukoliko se plamenik ne pokrene niti nakon tri pokušaja paljenja, molimo obratite se stručnom poduzeću.

7 Kontrolni pregled i održavanje

7.1 Opće upute

NAPOMENA: Šteta instalacije zbog nedovoljnog čišćenja i održavanja!

- ▶ Čišćenje i održavanje provodite jednom godišnje. Pritom kontrolirajte kompletnu instalaciju zajedno s uređajem za neutralizaciju na besprijekornu funkciju.
- ▶ Nedostatke uklonite odmah kako biste spriječili nastanak šteta na instalaciji.

Koristite samo originalne rezervne dijelove proizvođača. Rezervne dijelove možete naručiti preko proizvođačevog kataloga rezervnih dijelova.

Zaključite sa stručnim poduzećem godišnji ugovor o kontrolnom pregledu i održavanju prema potrebi.

7.2 Zašto je važno redovito održavanje?

Redovito održavajte Vašu instalaciju grijanja:

- kako bi se održao visoki stupanj djelovanja i kako bi instalacija grijanja štedljivo radila (niža potrošnja goriva),
- kako biste postigli visoku radnu sigurnost,
- kako bi se održalo ekološki prihvatljivo izgaranje na visokom nivou.

Godišnji kontrolni pregled i održavanje sastavni su dijelovi uvjeta jamstva.

7.3 Ispitivanje i ispravak tlaka voden

Kako bi se osigurala funkcija Vaše instalacije grijanja, u Vašoj instalaciji grijanja se mora nalaziti dovoljno vode.

- ▶ Ako je tlak vode u instalaciji grijanja suviše nizak, instalaciju grijanja morate napuniti vodom za dopunjavanje.
- ▶ Ispitajte tlak vode jednom mjesečno.

7.3.1 Kada morate ispitati tlak vode instalacije grijanja?

Opskrbljenost vodom za punjenje ili nadopunjavanje mora biti u skladu s priloženom knjigom uređaja.

Kada otplinjava voda za punjenje ili dopunjavanje, u instalaciji grijanja može nastati zračni jastuk.

- ▶ Instalaciju grijanja odzračite (n.pr. preko odzračnog ventila na radijatorima).
- ▶ Prema potrebi dopunite vodu za dopunjavanje.

Novo napunjena voda za punjenje ili dopunjavanje izgubit će prvih dana mnogo na volumenu jer još intenzivno otplinjava. Kod novo napunjenih instalacija zbog toga trebate tlak ogrjevne vode kontrolirati prvi puta svakodnevno, a zatim u sve dužim intervalima.

- Kada ogrjevna voda jedva da gubi volumen, tlak vode ogrjevne vode morate kontrolirati jednom mjesečno.

Općenito se razlikuju otvorene i zatvorene instalacije. Otvorene instalacije se u praksi još rijetko instaliraju. Zbog toga će vam se na osnovi zatvorene instalacije grijanja objasniti na primjeru kako možete kontrolirati tlak vode. Sva prethodna podešavanja je instalater već proveo kod prvog puštanja u rad.

7.3.2 Zatvorene instalacije

NAPOMENA: Štete na instalaciji od čestog dopunjavanja.

Instalacija grijanja se ovisno od svojstava vode može oštetiti korozijom ili stvaranjem kamenca.

- ▶ Zbog toga osigurajte odzračivanje instalacije grijanja.
- ▶ Provjerite instalaciju grijanja na nepropusnost te ekspanzijsku posudu na funkcionalnost.
- ▶ Pridržavajte se podataka o svojstvima vode (vidi priručnik uređaja).
- ▶ Kod čestog gubitka vode ispitajte uzrok te ga odmah uklonite.

NAPOMENA: Štete na instalaciji od temperaturnih naprezanja!

- ▶ Punite instalaciju samo u hladnom stanju (temperatura polaznog voda smije iznositi maksimalno 40 ˚C).
- ▶ Instalaciju grijanja tijekom pogona punite isključivo preko slavine za punjenje u cjevovodnom sistemu (povratnog voda) instalacije grijanja.

Kod zatvorenih instalacija kazaljka manometra [3] mora se nalaziti unutar zelenog polja [2]. Crvena kazaljka [1] manometra mora biti namještena na tlak potreban za instalaciju grijanja.

- ▶ Kontrolirajte tlak vode instalacije.
- ▶ Ako se kazaljka manometra [3] više ne nalazi između dvije crvene kazaljke, trebate dopuniti dopunsku ogrjevnu vodu.
- ▶ Vodu za dopunjavanje napunite preko slavine za punjenje u cjevovodnom sustavu instalacije grijanja.
- ▶ Ozračite instalaciju grijanja.
- ▶ Ponovno ispitajte tlak vode.

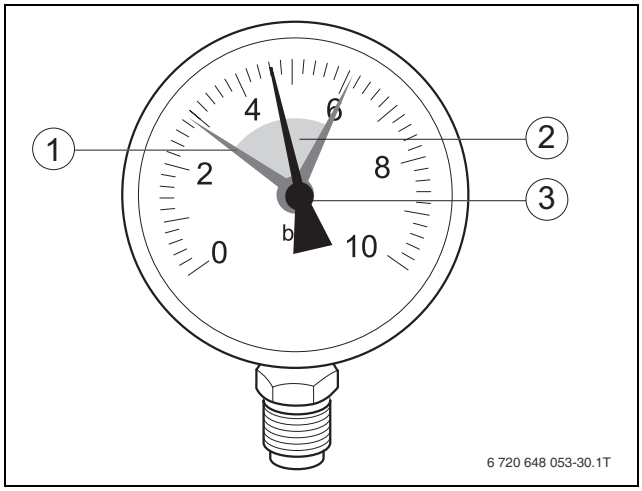

Sl. 2 Manometar za zatvorene instalacije grijanja

1 Crvena kazaljka
2 Zeleno polje
3 Kazaljka manometra

7.3.3 Instalacije s automatskim sistemom za održavanje tlaka

Kod instalacija u kojima je ugrađen automatski sistem za održavanje tlaka morate paziti na podatke proizvođača.

Ovdje također vrijede zahtjevi na svojstva vode (→ Poglavlje 7.3.1, str. 10).

8 Upute za štednju energije

Štedljivo grijanje
Uređaj je izveden tako da su potrošnja ulja/plina te zagađenje okoliša svedeni na minimum, uz maksimalnu učinkovitost.

Pregled / održavanje
Kako bi potrošnja ulja/plina i opterećenje okoliša nakon dužeg vremena ostali što manji, preporučamo sklapanje ugovora o održavanju i kontrolnom pregledu s godišnjim kontrolnim pregledom i održavanjem po potrebi od strane ovlaštenog stručnjaka.

Regulacija grijanja
U Njemačkoj je prema § 12 Pravilnika o uštedi energije (EnEV) propisana regulacija grijanja s regulatorom temperature prostorije ili regulatorom ovisnom o vremenu i termostatskim ventilima.

Daljnje napomene možete pročitati u uputama za instalaciju i korištenje regulatora.

Instalacije grijanja s regulacijom prema vanjskoj temperaturi
Kod tog načina regulacije utvrđuje se vanjska temperatura, a temperatura polaznog toka grijanja mijenja se na regulatoru u skladu s postavaljenom karakteristikom grijanja. Što je niža vanjska temperatura, to mora biti viša temperatura polaznog toka.
Karakteristiku grijanja postavite na što nižu vrijednost. Regulator temperature uređaja okrenite na maksimalnu temperaturu postavljanja instalacije grijanja.

Instalacije grijanja s regulacijom prema sobnoj temperaturi
Prostorija u kojoj je ugrađen regulator topline, određuje temperaturu ostalih prostora (glavni prostor). U glavnom prostoru ne smije biti ugrađen termostatski ventil.
Postavite regulator topline uređaja na maksimalnu temperaturu postavljanja instalacije grijanja.
Temperaturu možete u svakoj prostoriji zasebno (osim u glavnoj) postaviti različito preko termostatskog ventila radijatora. Ukoliko želite da temperatura u gavnoj prostoriji bude niža nego u ostalim prostorima, onda regulator topline ostavite na podešenoj vrijednosti, a prigušite radijator na njegovom ventilu.

Termostatski ventili
Kako bi se postigla željena temperatura prostorije, potpuno otvorite termostatske ventile. Tek ako se dulje vrijeme ta temperatura ne postiže, promijenite na regulatoru željenu temperaturu.

Provjetravanje
Kod provjetravanje nemojte prozor ostaviti nagnut. Inače će toplina stalno odlaziti iz prostorije, bez značajnog poboljšanja kvalitete zraka u prostoriji. Prozor je bolje otvoriti u potpunosti.

Za vrijeme provjetravanja zatvorite termostatske ventile.

topla voda
Temperaturu tople vode uvijek postavite na najmanju moguću vrijednost.
Niže namještanje na regulatoru temperature znači veću uštedu energije.
Osim toga visoke temperature tople vode dovode do pojačanog stvaranja kamenca i smetaju time radu uređaja (npr. dulje vrijeme zagrijavanja ili ograničena količina izbacivanja).

Cirkulacijska pumpa
Pomoću uklopnog sata za podešavanje vremena podesite cirkulacijsku crpku za toplu vodu, ako postoji na uređaju, za individualne potrebe (npr. ujutro, poslijepodne, navečer).

Sada znate, kako se s instalacijom može štedljivo grijati. Ukoliko imate dodatnih pitanja, molimo obratite se Vašem instalateru - ili nam pišite.

9 Zaštita okoliša/zbrinjavanje u otpad

Zaštita okoliša je osnovno načelo poslovanja tvrtke Bosch Gruppe.
Kvaliteta proizvoda, ekonomičnost i zaštita okoliša nama predstavljaju jednakovrijedne ciljeve. Potrebno je striktno se pridržavati zakona i propisa o zaštiti okoliša. U svrhu zaštite okoliša te poštivajući ekonomska načela koristimo samo najbolju tehniku i materijale.

Ambalaža

Kod ambalažiranja držimo se sustava recikliranja koji su specifični za određene države te koje osiguravaju optimalnu reciklažu. Svi korišteni materijali za ambalažu ne štete okolini i mogu se reciklirati.

Stari uređaj

Stari uređaji sadrže resurse koji se mogu ponovno upotrijebiti.
Konstrukcijske skupine se mogu lako odvojiti, a plastični su dijelovi označeni. Na taj se način različite konstrukcijske skupine mogu sortirati i odvesti na recikliranje odnosno zbrinjavanje.

10 Općenito

Čišćenje plašta kotla

Istrljajte plašt kotla vlažnom krpom. Ne koristite jaka ili nagrizajuća sredstva za čišćenje.

Podaci o uređaju

Ukoliko zovete ovlaštenog servisera, od prednosti je ako možete dati točne podatke o Vašem uređaju. Te podatke možete očitati na tipskoj pločici ili naljepnici (→ upute za montažu i održavanje).

Uljni/plinski kotao (npr. Logano SK645):

.....

Serijski broj: .....

Datum puštanja u pogon:

.....

Odgovarajuće gorivo

Za nesmetani pogon instalacija grijanja zahtjeva se odgovarajuće gorivo. Vaš instalater grijanja će kod puštanja u rad u donju tablicu upisati na koje gorivo trebate priključiti Vašu instalaciju grijanja.

NAPOMENA: Štete na instalaciji zbog pogrešnog goriva.

- Koristite isključivo gorivo navedeno za Vašu instalaciju grijanja.

Ako Vašu instalaciju grijanja želite prebaciti na neku drugu vrstu goriva, preporučujemo Vam da se savjetujete s Vašim instalaterom grijanja.

Koristite ovo gorivo:
Pečat/Potpis/Datum

tab. 2

Popis stručnih pojmova

A
Ambalaža 13

C
CE-Izjava o usklađenosti..... 6

D
Dovođenje instalacije grijanja u stanje
pripravnosti za pogon 8

G
Goriva..... 6

K
Kontrola i korekcija tlaka vode..... 10
Kontrolni pregled 10
Kontrolni pregled i održavanje
Kontrola i korekcija tlaka vode..... 10

O
Objašnjenje simbola..... 4
Održavanje 10
Opis proizvoda..... 6
Opis uređaja..... 6

P
Podaci o uređaju..... 6
CE-Izjava o usklađenosti 6
Opis uređaja..... 6
Pravilna uporaba..... 6
Pregled mogućih goriva..... 6
Pravilna uporaba..... 6
Pregled Logano Plus SB745..... 7

R
Recikliranje..... 13

S
Servis i održavanje
Opće napomene 10
Stari uređaj..... 13
Stavljane izvan pogona
Stavljanje instalacije grijanja izvan pogona
u slučaju nužde 9
Stavljanje instalacije grijanja izvan pogona..... 9
Stavljanje instalacije grijanja izvan pogona
u slučaju nužde..... 9
Stavljanje izvan pogona 9
Stavljanje instalacije grijanja izvan pogona..... 9
Stavljanje plamenika u pogon..... 8
Stavljanje u pogon
Dovođenje instalacije grijanja u stanje
pripravnosti za pogon 8
Stavljanje regulacijskog uređaja u pogon 8

T
Tipska pločica 6
Tlak vode..... 10

U
Upute za štednju energije 12
Upute za siguran rad..... 5

Z
Zaštita okoliša..... 13
Zbrinjavanje u otpad 13

Robert Bosch d.o.o
Poslovno područje Buderus
Ul. Kneza Branimira 22
10000 Zagreb
Tel.: 01/295 80 91
Fax: 01/295 80 80

Buderus