Upute za rukovanje

Plinski specijalni kotao

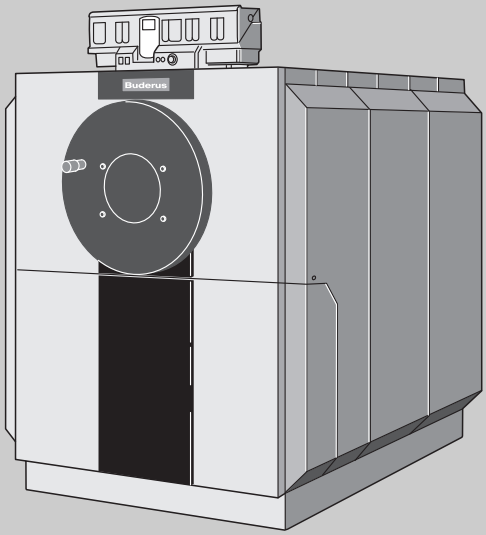

Logano plus SB735

Za korisnika

Pažljivo procitati prije upotrebe

6 720 641 134 - 02/2001 HR

Buderus

Štovani kupče,

Buderus plinski kondenzacijski kotao Logano plus SB735 konstruiran je i proizveden prema najnovijim tehnološkim saznanjima i sigurnosno tehničkim pravilima. Pritom je posebna pozornost posvećena lakoći posluživanja.

U svrhu optimalno sigurnog, ekonomičnog i ekološki prihvatljivog korištenja instalacije, savjetujemo Vam da pažljivo pročitate i pridržavate se uputa za siguran rad i uputa za posluživanje.



UPOZORENJE!

OPASNOST OD EKSPLOZIJE

Ako osjetite miris plina postoji opasnost od eksplozije!

- Izbjegavajte otvoreni plamen!
- Nemojte pušiti!
- Izbjegavajte iskrenje!
  Nemojte aktivirati električne prekidače, niti koristiti telefon, utikač ili zvonce!
- Zatvorite plinski glavni zaporni organ!
- Otvorite prozore i vrata!
- Upozorite ukućnike!
- Napustite zgradu!
- Obavijestiti distributera plina ili instalatera grijanja izvan zgrade!

U ostalim slučajevima opasnosti zatvorite glavni ventil za plin, iskopčajte uređaj iz struje, npr. isključite sklopku grijanja u slučaju nužde ispred ložišta!

Prostorija za postavljanje/kotlovnica

Otvori za dovod i odvod zraka ne smiju se smanjivati ili zatvarati.

Zapaljivi materijali ili tekućine ne smiju se spremati ili koristiti u blizini kotla.

Kako bi se izbjegle štete na kotlu, treba isključiti zagađenje zraka za izgaranje od halogenih ugljikovodika (npr. sadržanih u sprejevima, otapalima i sredstvima za čišćenje, bojama, ljepilima) i zbog pojačanog razvijanja prašine. Prostorija za postavljanje kotla treba biti sigurna od smrzavanja i dobro provjetravana.

Radovi na instalaciji grijanja



UPOZORENJE!

OPASNOST OD EKSPLOZIJE

od lako zapaljivih plinova.

- Montažu, priključak plina, dimovodni priključak, prvo stavljanje u pogon, priključak struje, kao i održavanje i popravak smije izvoditi samo za to specijalizirana tvrtka.
- Molimo pazite na to da radove na dijelovima koji provode plin smije izvoditi samo za to ovlaštena specijalizirana tvrtka.

Vlasnik instalacije obvezan je prema §9 pravilnika o instalacijama grijanja provesti čišćenje instalacije ili osigurati osobu koja će za njega to izvršiti.

Čišćenje i održavanje treba izvoditi jednom godišnje! Pritom je potrebno kompletnu instalaciju ispitati na njenu besprijekornu funkciju.

Ustanovljene nedostatke treba neodložno otkloniti.

Preporučujemo zaključivanje ugovora o održavanju sa za to specijaliziranom tvrtkom.

Upućivanje u djelovanje i posluživanje

Korisnik instalacije treba korisnika upoznati s djelovanjem i posluživanjem instalacije grijanja i predati mu tehničke upute.

Stanje sustava grijanja

- Otvorite ventile radijatora, zaporne ventile i zasun instalacije grijanja.
- Cijelu instalaciju odzračite na za to određenim mjestima.
- Provjerite jesu li zatvorena vratašca i otvori za čišćenje.

Provjerite razinu vode u instalaciji. Kod instalacija s izdignutom, otvorenom ekspanzijskom posudom, prikaz manometra mora odgovarati crvenoj oznaci.
Kod zatvorenih instalacija, kazaljka manometra koja se nalazi unutar zelene oznake može se razilaziti od crvene kazaljke.
Ukoliko primjetite nedostatak vode, osigurajte njeno dopunjavanje.



UPOZORENJE!

OPASNOST PO ZDRAVLJE

Pridržavajte se dodatnog lista uz "Pripremnu vode..." i VDI 2035!

- Nemojte nikada koristiti kotlovsku vodu za druge namjene.

Plamenik

Stručna osoba mora podesiti plamenik na potrebnu količinu topline za Vašu građevinu.
Kod predaje se mora dokazati valjana postavka plamenika.
Svakih godinu dana se postavka plamenika mora provjeriti i uskladiti s transportnim tlakom dimnjaka (sukladno normi DIN 4755 i 4756).

Goriva

Tekući ili zemni plin.
Pridržavajte se podataka dobavljača plamenika!

Puštanje u pogon

Instalaciju prvi puta pušta u rad ovlašten instalater (po mogućnosti u prisutnosti vlasnika instalacije). Za prvo puštanje u pogon i stavljanje izvan pogona mjerodavne su i posebne upute za rukovanje plamenikom. Prilikom regulacije pomoću Buderus-regulacijskog uređaja molimo pridržavajte se posebnih uputa za korištenje. Tijek pogona grijanja teče samostalno.

- Otvorite ventil za plin.
- Sklopku pogona (sl. 1, [1]) okrenuti u položaj "1" (UKLJUČENO).
- Termostatski regulator kotlovske vode (sl. 1, [2]) stavite na željenu temperaturu.
  Kod "Logamatic-regulacije" je termostatski regulator kotlovske vode tvornički stavljen na pogon automatike "AUT".

Stavljanje izvan pogona

- Zatvorite zapornu slavinu za plin.
- Sklopku pogona (sl. 1, [1]) okrenuti s položaja "1" (UKLJUČENO) u položaj "0" (ISKLJUČENO).

Ukoliko instalacija duže vrijeme ne treba raditi, isključite ju s električnog napajanja.
Kako bi se izbjegao nastanak korozije i nakupljanje kamenca, instalacija ostaje napunjena vodom.
Ako instalacija grijanja u slučaju opasnosti od smrzavanja nije u pogonu,ili zbog isključivanja uslijed smetnje, ona se treba zaštiti od smrzavanja.

Održavanje

Kod radova na održavanju kotla i plamenika potrebno je pridržavati se uputa za održavanje kotla i plamenika!
Kod radova na održavanju sustava za neutralizaciju molimo pridržavati se posebnih uputa!

Smetnje

Smetnje plamenika prikazuju se na plameniku, na regulacijskom uređaju pomoću signalne lampice te na zaslonu (sl. 1, [3]).

- Pritisnite tipku za poništavanje smetnji na plameniku. Ukoliko se plamenik i nakon ponovnog pritiska tipke za poništavanje ne upali, molimo obratite se stručnoj tvrtki.

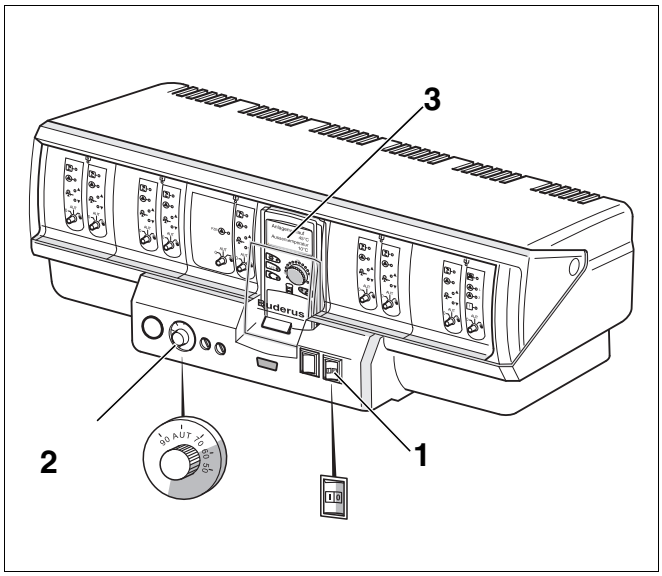

Sl. 1 Regulacijski uređaj Logamatic 4000