Upute za rukovanje

Uljno/plinski specijalni kotao



Logano G125 WS

Za korisnika

Molimo pažljivo pročitajte prije rukovanja

6 720 617 629 - 07/2007 HR

Buderus

1 Za vašu sigurnost . . . 3

1.1 O ovim uputama . . . 3
1.2 Pravilna uporaba . . . 3
1.3 Objašnjenje korištenih simbola . . . 3
1.4 Pridržavajte se ovih uputa . . . 3
1.4.1 Napomene o prostoriji za postavljanje . . . 3

2 Opis proizvoda . . . 4

3 Pogon instalacije grijanja . . . 5

3.1 Prije uključivanja . . . 5
3.2 Ispitivanje radnog tlaka, prema potrebi dopunjavanje ogrjevne vode i odzračivanje . . . 5
3.2.1 Kada se mora ispitati radni tlak? . . . 5
3.2.2 Ispitivanje radnog tlaka . . . 5
3.2.3 Dopunjavanje ogrjevne vode i odzračivanje . . . 6
3.3 Instalaciju grijanja staviti u pogon preko regulacijskog uređaja . . . 7
3.4 Isključite instalaciju grijanja . . . 7
3.5 Ponašanje u slučaju nužde . . . 7
3.6 Upute za pogon . . . 8
3.7 Zašto je važno redovito održavanje? . . . 9

4 Otklanjanje smetnji . . . 10

1 Za vašu sigurnost

1.1 O ovim uputama

Ove upute sadrže važne informacije o sigurnom i stručnom posluživanju i o radu kotla.

Uljno/plinski specijalni toplovodni kotao Logano G125 WS će se u daljnjem tekstu općenito označavati kao kotao.

1.2 Pravilna uporaba

Kotao se smije koristiti samo za zagrijavanje ogrjevne vode i za pripremu tople vode, npr. za obiteljske kuće i stambene zgrade.

1.3 Objašnjenje korištenih simbola

U ovim se uputama za označavanje koriste slijedeći simboli:



OPASNOST PO ŽIVOT

Označava moguću opasnost koja bez dovoljne pažnje može dovesti do teških ozljeda ili čak do smrti.



OPASNOST OD OZLJEDA/ OŠTEĆENJA INSTALACIJE

Ukazuje na potencijalno opasnu situaciju koja bi mogla dovesti do srednjih ili manjih ozljeda ili do materijalnih šteta.



UPUTA ZA KORISNIKA

Savjeti korisniku za optimalno korištenje i podešavanje uređaja, kao i ostale korisne informacije.

➔ Upućivanje

Upućivanje na neko određeno mjesto u tekstu ili na neku drugu dokumentaciju, označava se strelicom ➔ .

1.4 Pridržavajte se ovih uputa

Ispravno korištenje instalacije grijanja ćete naučiti

– ako će vas u to uputiti instalater grijanja kod predaje instalacije i

– ako pažljivo pročitate ove upute za rukovanje.

Radove na kotlu izvodite sami, samo ako su opisani u ovim uputama za rukovanje.



OPASNOST PO ŽIVOT

od nestručnog osoblja.

- Pazite da montažu, stavljanje u pogon i održavanje izvodi samo ovlašteni instalater. Osobito za radove na električnim dijelovima i dijelovima koji provode gorivo, potrebna je odgovarajuća kvalifikacija.



OPASNOST PO ŽIVOT

zbog nepoštivanja vlastite sigurnosti u slučaju nužde, npr. u slučaju požara.

- Nikada se sami ne izlažite opasnosti za život. Vlastita sigurnost uvijek ima prioritet.

1.4.1 Napomene o prostoriji za postavljanje



OPASNOST PO ŽIVOT

od trovanja.
Nedovoljan dovod zraka može dovesti do opasnog izlaženja dimnih plinova.

- Pazite da se otvori za dovod svježeg i odvod- otpadnog zraka ne smanjuju ili zatvaraju.
- Vrata koja vode u prostoriju za postavljanje držite zatvorena.
- Osigurajte da u prostoriju za postavljanje i osobito kroz otvore za dovedeni zrak neće ući male životinje, npr. zračnom rešetkom.
- Ako se ovaj nedostatak neodložno ne otkloni, kotao ne smije raditi.



OPASNOST OD POŽARA

zbog zapaljivih materijala ili tekućina.

- Ne spremajte zapaljive materijale ili tekućine u neposrednoj blizini kotla.



ŠTETE NA INSTALACIJI

od smrzavanja.

- Pazite da prostorija za postavljanje kotla (kotlovnica) ostane sigurna od smrzavanja.

2 Opis proizvoda

Toplovodni kotao Logano G125 WS je niskotemperaturni kotao za uljno ili plinsko loženje, s kliznom regulacijom temperature kotlovske vode.

Dijelovi kotla su:

– Regulacijski uređaj

– Oplata kotla

– Blok kotla s toplinskom izolacijom

Regulacijski uređaj kontrolira i upravlja svim električnim komponentama kotla.

Oplata kotla sprječava gubitke toplinske energije i služi kao zaštita od buke.

Blok kotla prenosi na ogrjevnu vodu toplinu koju proizvede plamenik. Toplinska izolacija sprječava gubitak energije.

CE Po konstrukciji i ponašanju u pogonu ovaj proizvod odgovara smjernicama, kao i dopunskim nacionalnim zahtjevima. Usklađenost je dokazana CE-znakom. Izjavu o usklađenosti proizvoda možete skinuti s interneta na adresi www.buderus.de/konfo ili zatražiti od ovlaštenog Buderus zastupnika.

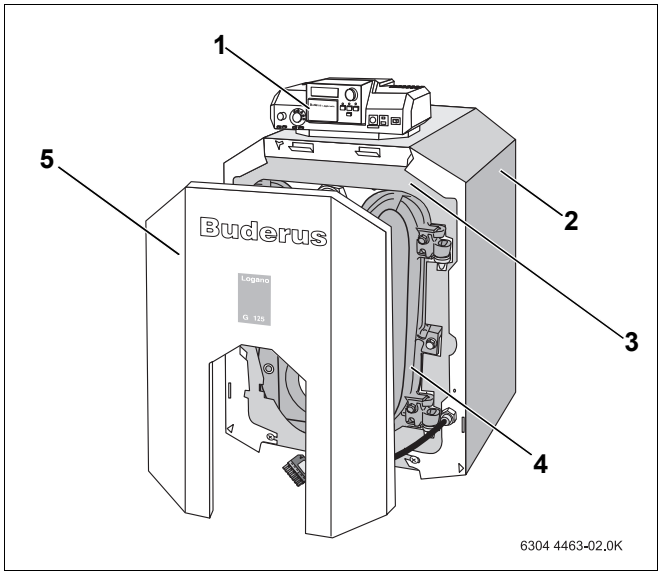

Sl. 1 Toplovodni kotao Logano G125

Poz. 1 Regulacijski uređaj

Poz. 2 Oplata kotla

Poz. 3 Blok kotla s toplinskom izolacijom

Poz. 4 Vrata plamenika

Poz. 5 Oplata vrata plamenika

3 Pogon instalacije grijanja

3.1 Prije uključivanja

Prije uključivanja treba osigurati,

– da je radni tlak dovoljan,

– da je dovod goriva na glavnoj zapornoj slavini otvoren i

– da je uključena sigurnosna sklopka sistema grijanja.

3.2 Ispitivanje radnog tlaka, prema potrebi dopunjavanje ogrjevne vode i odzračivanje

3.2.1 Kada se mora ispitati radni tlak?

Novo napunjena ogrjevna voda gubi u prvim danima mnogo na volumenu jer još intenzivno otplinjava. Time se stvara zračni jastuk, a ogrjevna voda počinje grgljati.

- Radni tlak nove instalacije grijanja treba najprije kontrolirati svakodnevno i po potrebi dopuniti ogrjevnu vodu i odzračiti radijatore.
- Kasnije, radni tlak ispitati jednom mjesečno i po potrebi dopuniti ogrjevnu vodu i odzračiti kotao i radijatore.

3.2.2 Ispitivanje radnog tlaka

Instalater grijanja je crvenu kazaljku manometra namjestio na potreban radni tlak (najmanje 1 bar pretlaka).

- Provjerite da li se kazaljka manometra nalazi unutar zelenog polja.
- Ako se je kazaljka manometra spustila ispod zelenog polja, trebate dopuniti ogrjevnu vodu.

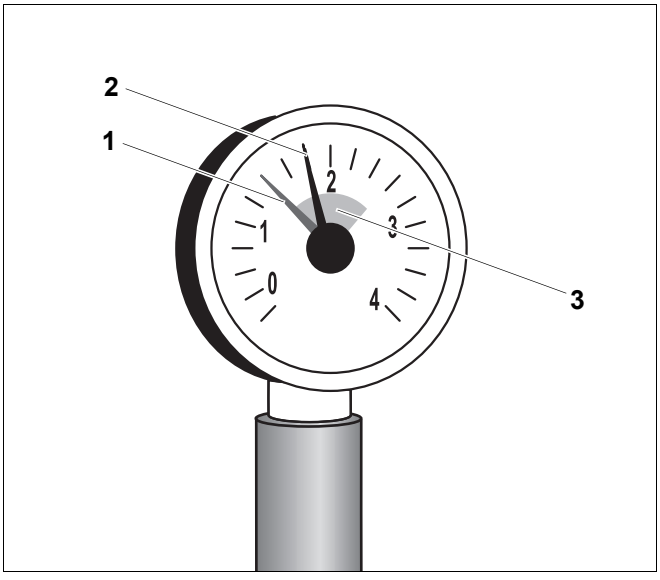

Sl. 2 Manometar za zatvorena postrojenja

Poz. 1 Crvena kazaljka

Poz. 2 Kazaljka manometra

Poz. 3 Zeleno polje

3.2.3 Dopunjavanje ogrjevne vode i odzračivanje

Neka vam instalater grijanja pokaže gdje se na instalaciji grijanja nalazi KFE-slavina (slavina za punjenje i pražnjenje kotla).



OPREZ!

ŠTETE NA INSTALACIJI

od temperaturnih naprezanja.

Ako instalaciju grijanja punite u toplom stanju, temperaturna naprezanja mogu uzrokovati pukotine zbog napetosti. Kotao će početi propuštati.

- Punite instalaciju samo u hladnom stanju (temperatura polaznog voda smije iznositi max. 40 °C).

- Crijevo priključite na slavinu za vodu. Crijevo napunjeno vodom nataknite na tuljak crijeva KFE-slavine, osigurajte s obujmicom crijeva i otvorite KFE-slavinu.
- Instalaciju grijanja polako napunite. Kod toga pratite prikaz tlaka (manometar).
- Zatvorite slavinu za vodu i KFE-slavinu, kada se postigne željeni radni tlak.
- Instalaciju grijanja odzračite preko odzračnog ventila na radijatorima.
- Kada se odzračivanjem spusti radni tlak, voda se mora dopuniti.
- Crijevo otpustite na KFE-slavini.



OPREZ!

ŠTETE NA INSTALACIJI

od čestog dopunjavanja.

Ako ogrjevnu vodu morate često puniti, instalacija grijanja bi se ovisno od svojstava vode mogla oštetiti zbog korozije i stvaranja kamenca.

- Zatražite od vašeg instalatera savjet da li vašu vodovodnu vodu možete koristiti bez pripreme ili se ista u danom slučaju mora pripremati.
- Obavijestite instalatera grijanja ako morate često dopunjavati ogrjevnu vodu.

3.3 Instalaciju grijanja staviti u pogon preko regulacijskog uređaja

Vaš kotao pustite u rad preko regulacijskog uređaja. Puštanjem u rad regulacijskog uređaja automatski se pušta u rad plamenik. Plamenik se može nakon toga pokrenuti od regulacijskog uređaja. Ostale informacije o tome možete dobiti u uputama za rukovanje dotičnim regulacijskim uređajem.

- Regulator temperature kotlovske vode namjestiti na "AUT".
- Uključiti pogonsku sklopku (položaj "I"). Time će se uključiti čitava instalacija grijanja.

UPUTA ZA KORISNIKA

- Informacije o posluživanju, n.pr. Informacije o podešavanju temperature možete naći u ➔ dokumentaciji regulacijskog uređaja.

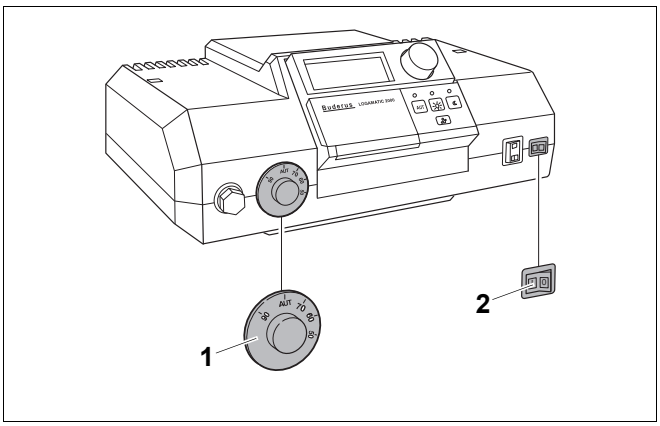

Sl. 3 Uključivanje instalacije grijanja (Logamatic 2000)

Poz. 1 Regulator temperature kotlovske vode

Poz. 2 Pogonska sklopka

3.4 Isključite instalaciju grijanja

- Isključiti pogonsku sklopku na regulacijskom uređaju (položaj "0"). Time ćete isključiti kotao sa svim komponentama (npr. plamenik).
- Zatvorite dovod goriva na glavnoj zapornoj slavini.

OPREZ!

ŠTETE NA INSTALACIJI

od smrzavanja.

Ako instalacija grijanja nije u pogonu, ona bi se kod smrzavanja mogla zamrznuti.

- Ukoliko je moguće, instalaciju grijanja treba stalno držati uključenom.
- Zaštite instalaciju grijanja od smrzavanja, tako da vodove ogrjevne i pitke vode ispraznite na najnižem mjestu.

3.5 Ponašanje u slučaju nužde

U slučaju nužde, npr. požara, postupite na sljedeći način:

- Nikada se sami ne izlažite opasnosti za život. Vlastita sigurnost uvijek ima prioritet.
- Zatvorite dovod goriva na glavnoj zapornoj slavini.
- Isključite električno napajanje instalacije grijanja preko sigurnosne sklopke sistema grijanja ili preko odgovarajućeg kućnog osigurača.

3.6 Upute za pogon

Odgovarajuće gorivo

Za nesmetan pogon, za instalaciju grijanja je potreban odgovarajući tip i kvaliteta goriva.



OPREZ!

ŠTETE NA INSTALACIJI

zbog pogrešnog goriva.

- Koristite samo navedeno gorivo.

Neka vas instalater grijanja uputi kako postupiti kada instalaciju grijanja prebacujete na drugu vrstu goriva ili želite raditi s gorivom neke druge specifikacije.

Prostorija za postavljanje



OPREZ!

ŠTETE NA KOTLU

od zagađenog zraka za izgaranje.

- Ne koristite nikada sredstva za čišćenje koja sadrže klor i halogene ugljikovodike (npr. u sprejevima, sredstvima za otapanje i čišćenje, bojama, ljepilima).
- Izbjegavajte intenzivno razvijanje prašine.



OPREZ!

ŠTETE NA INSTALACIJI

zbog vode.

- Kod prijeteće opasnosti od poplave, kotao treba na dovodu vode pravovremeno zaštititi tako da se uklanjanjem goriva i dovoda struja stavi izvan pogona (➔ poglavlje 3.4, str. 7).
- Nakon ulaska vode, zatražite od ovlaštenog instalatera da pregleda vašu instalaciju grijanja, prije nego je ponovno pustite u rad.
- Armature, regulacijske i upravljačke uređaje koji su došli u doticaj s vodom mora zamijeniti ovlašteni instalater.

Koristite samo ovo gorivo:

Pečat/Datum/Potpis

3.7 Zašto je važno redovito održavanje?

Instalacije grijanja se moraju redovito održavati iz sljedećih razloga:

– kako bi se održao visoki stupanj djelovanja i kako bi instalacija grijanja štedljivo radila (niža potrošnja goriva),

– kako bi se postigla visoka radna sigurnost,

– kako bi se održalo ekološki prihvatljivo izgaranje na visokom nivou.



OPREZ!

ŠTETE NA INSTALACIJI

zbog propuštenog ili nedovoljnog čišćenja i održavanja.

- Jednom godišnje zatražite od ovlaštenog instalatera kontrolni pregled, čišćenje i održavanje vaše instalacije grijanja.
- Preporučujemo zaključivanje ugovora o godišnjem kontrolnom pregledu i održavanju prema potrebi.

4 Otklanjanje smetnji

Razlikuju se dvije vrste smetnji:

– Smetnje u radu plamenika

– Smetnje regulacijskog uređaja i instalacije grijanja.

U slučaju smetnje plamenika upalit će se lampica smetnji na plameniku (➔ dokumentacija za plamenik). Smetnja se u pravilu može vratiti u početno stanje pritiskom na tipku za poništavanje smetnji na plameniku.

Smetnje regulacijskog uređaja i instalacije grijanja pokazat će se na displeju regulacijskog uređaja, ukoliko je isti opremljen displejom. Pobliže informacije možete naći u ➔ dokumentaciji regulacijskog uređaja.

Otklanjanje smetnji plamenika

- Pritisnuti tipkalo za poništavanje smetnji plamenika.



OPREZ!

ŠTETE NA INSTALACIJI

Zbog suviše čestog pritiskanja tipkala za poništavanje smetnji može se oštetiti transformator za paljenje plamenika.

- Tipkalo za poništavanje smetnji ne pritiskati više od tri puta uzastopno. Zatražite pomoć vašeg instalatera ako se vaša instalacija grijanja ne može pokrenuti.



OPREZ!

ŠTETE NA INSTALACIJI

od smrzavanja.

Ako instalacija grijanja zbog isključivanja radi smetnje nije u pogonu, ista se može zamrznuti.

- Pokušajte ovu smetnju vratiti u početno stanje.
- Ukoliko to nije moguće, odmah obavijestite instalatera sustava grijanja.

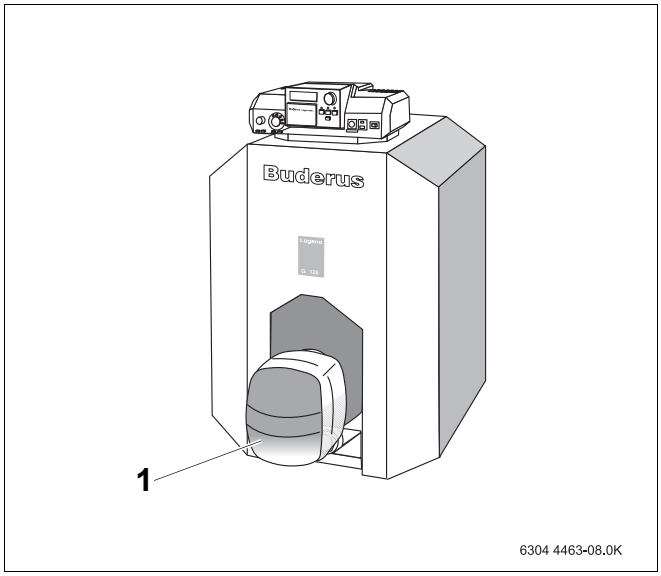

Sl. 4 Poništite smetnje plamenika (kotao s ugradnim plamenikom)

Poz. 1 Plamenik

Robert Bosch d.o.o
Poslovno područje Buderus
Ul. Kneza Branimira 22
10000 Zagreb
Tel.: 01/295 80 91
Fax: 01/295 80 80

Buderus