Upute za rukovanje

Kotao s ventilatorom
Visokoučinski kotao

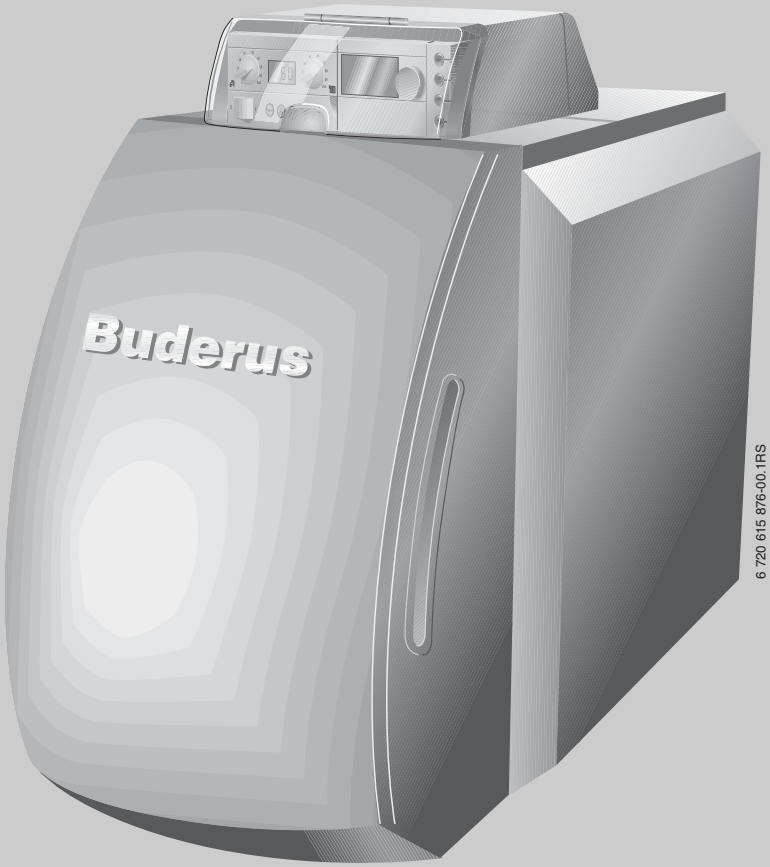

6 720 615 876-00.1RS

Logano G225/Logano plus GB225 s plamenikom Logatop BE

Za korisnika

Molimo pažljivo pročitajte prije rukovanja.

6 720 616 217 - 02/2008 HR

Buderus

Sadržaj

1	**Opće upute za sigurnost i objašnjenje simbola**	**3**
1.1	Upute za siguran rad	3
1.2	Objašnjenje simbola	4
2	**Podaci o proizvodu**	**5**
2.1	EU-izjava o usklađenosti	5
2.2	Pravilna uporaba	5
2.3	Zbrinjavanje u otpad	5
2.4	Opis proizvoda	6
3	**Stavite instalaciju grijanja u pogon**	**7**
3.1	Uključivanje instalacije grijanja	7
3.2	Ispitivanje radnog tlaka, dopunjavanje ogrjevne vode i odzračivanje	7
3.2.1	Ispitivanje radnog tlaka	7
3.2.2	Dopunjavanje ogrjevne vode i odzračivanje	8
3.3	Stavljanje u pogon instalacije grijanja preko regulacijskog uređaja i upravljačke jedinice prostorije	9
3.4	Isključivanje instalacije grijanja	10
3.5	Ponašanje u slučaju nužde	10
3.6	Upute za pogon	10
4	**Otklanjanje smetnji**	**11**

1 Opće upute za sigurnost i objašnjenje simbola

1.1 Upute za siguran rad

Opasnost kod mirisa ispušnih plinova

- Isključite instalaciju grijanja (→ str. 10).
- Otvorite prozore i vrata.
- Obavijestite ovlaštenog instalatera.

Postavljanje, preinaka

- Propisna instalacija i podešavanje plamenika i regulacijskog uređaja preduvjeti su za siguran i ekonomičan rad kotla.
- Kotao smije postavljati ili ugrađivati samo ovlašteno stručno poduzeće.
- Ne izvodite izmjene na dijelovima koji provode ispušne plinove.
- Kod **pogona ovisnom o temperaturi prostorije:** Otvori za ventilaciju i provjetravanje u vratima, prozorima i zidovima ne smiju se zatvarati ili smanjivati. Kod ugradnje prozora s nepropusnim fugama osigurajte opskrbu zrakom za sagorijevanje.
- Spremnik tople vode koristite isključivo za zagrijavanje tople vode.

Kontrolni pregled/održavanje

Instalacije grijanja morate redovito održavati.

Tako se održava visoki stupanj djelovanja i manja potrošnja goriva.

Postiže se visoka pogonska sigurnost.

Održava se ekološki prihvatljivo izgaranje na visokom nivou.

- **Preporuka za klijenta:** Sklopite s ovlaštenim stručnim poduzećem ugovor o održavanju i inspekciji što uključuje godišnji pregled i održavanje po potrebi.
- Održavanje i popravke smije obaviti samo ovlašteni stručnjak.
- Nedostatke otklonite odmah kako bi se izbjegle štete na instalaciji.
- Korisnik je odgovoran za sigurnost i ekološku prihvatljivost instalacije grijanja.
- Koristite samo originalne rezervne dijelove! Za štete koje bi nastale od dijelova koje nije isporučio Buderus, Buderus ne može preuzeti nikakvo jamstvo.

Opasnost zbog nepoštivanja vlastite sigurnosti u slučaju nužde, npr. u slučaju požara

- Nikada se sami nemojte dovesti u opasnost. Vlastita sigurnost uvijek ima prioritet.

Opasnost zbog eksplozivnog i lako zapaljivog materijala

- Radove na uljnim instalacijama smije obavljati samo ovlašteno stručno poduzeće.
- Ne smijete lako zapaljive materijale (papir, zavjese, robu, razrjeđivač, boje, itd.) koristiti ili uskladištiti blizu kotla.
- Držite razmak od 40 cm od kotla.

Opasnost od trovanja. Nedovoljan dovod zraka može dovesti do opasnog izlaženja dimnih plinova.

- Pazite da otvori za dovod svježeg zraka i odvod otpadnog zraka nisu smanjeni niti zatvoreni.
- Pazite da ne rade mehanički uređaji za transport zraka koji bi prostoriji za postavljanje oduzimali zrak za izgaranje, npr. nape, sušilice rublja, uređaji za provjetravanje.
- Ako se ovaj nedostatak neodložno ne otkloni, kotao ne smije raditi.

Opasnost od poplave

- Ne koristite uređaj ako je bilo koji dio bio poplavljen.
- Odmah nazovite ovlašteni servis koji će kontrolirati uređaj i zamijeniti one dijelove uređaja, koji su bili poplavljeni.

Zrak za sagorijevanje

- Pazite da u zrak za izgaranje ne dođe nagrizajuće sredstvo (n.pr. Halogeni ugljikovodici koji sadrže spojeve klora ili fluora). Na taj ćete način izbjeći koroziju.

Upućivanje kupaca

- Korisnik mora biti informiran o načinu rada instalacije grijanja te od strane proizvođaća instalacije grijanja (ovlašteni servis) biti upućen u rukovanje.

1.2 Objašnjenje simbola



Upozoravajuće napomene su u tekstu označene upozoravajućim trokutom sa sivom pozadinom.

Signalne riječi označavaju težinu opasnosti koja se javlja ako se ne poštuju mjere za siguran rad.

- **Oprez** znači da se mogu pojaviti manje materijalne štete.
- **Upozorenje** znači da se mogu pojaviti lake ozljede ili velike materijalne štete.
- **Opasnost** znači da se mogu pojaviti teške ozljede. U posebno teškim slučajevima postoji opasnost po život.



Napomene u tekstu označene su simbolom uz ovaj tekst. One su ograničene horizontalnim linijama, iznad i ispod teksta.

Napomene sadrže važne informacije u slučajevima, u kojima ne prijeti nikakva opasnost za ljude ili uređaj.

Upućivanje na neko određeno mjesto u tekstu ili na neku drugu dokumentaciju, označava se strelicom →.

2 Podaci o proizvodu

Za sigurno, ekonomično i ekološki prihvatljivo korištenje instalacije grijanja preporučujemo vam da se pridržavate uputa za siguran rad i uputa za posluživanje.

Ovo uputstvo korisniku sustava grijanja daje pregled korištenja i rukovanja instalacije grijanja.

Oznaka proizvoda:

Logano G225 = Kotao s ventilatorom na ulje

Logano plus GB225 = Visokoučinski kotao s ventilatorom na ulje (Cjelokupni se sustav sastoji od Logano G225 i montiranog uljnog visokoučinskog izmjenjivača topline)

Uljni kotao s ventilatorom Logano G225 i visokoučinski uljni kotao Logano plus GB225 u daljnjem će se tekstu označavati općenito kao kotao.

2.1 EU-izjava o usklađenosti

Po konstrukciji i ponašanju u pogonu ovaj proizvod odgovara smjernicama, kao i dopunskim nacionalnim zahtjevima. Usklađenost je dokazana CE-znakom. Izjavu o usklađenosti proizvoda možete skinuti s interneta na adresi www.buderus.de/konfo ili zatražiti od ovlaštenog Buderus zastupnika.

2.2 Pravilna uporaba

Kotao je napravljen za zagrijavanje ogrjevne vode i indirektnu pripremu tople vode (n.pr. preko spremnika tople vode) u obiteljskim kućama i stambenim zgradama. Neka druga primjena nije dozvoljena.

2.3 Zbrinjavanje u otpad

- Ambalažni materijal kotla zbrinite na ekološki prihvatljiv način.
- Komponente instalacije grijanja koje se moraju zamijeniti, ekološki prihvatljivo zbrinite u reciklažnom dvorištu.

2.4 Opis proizvoda

Kotao G225 je uljni kotao s ventilatorom kotao GB225 je visokoučinski uljni kotao, oba rade s kliznom regulacijom temperature kotlovske vode.

Dijelovi kotla su:
- Regulacijski uređaj [1]
- Oplata kotla [2]
- Blok kotla s toplinskom izolacijom [3]
- Plamenik [4]
- Sustav izmjenjivača topline (samo kod modela GB225)

Regulacijski uređaj [1] kontrolira i upravlja svim električnim komponentama kotla.

Oplata kotla [2] sprječava gubitke toplinske energije i služi kao zaštita od buke.

Blok kotla [3] prenosi na ogrjevnu vodu toplinu koju proizvede plamenik. Toplinska izolacija [3] sprječava gubitke toplinske energije.

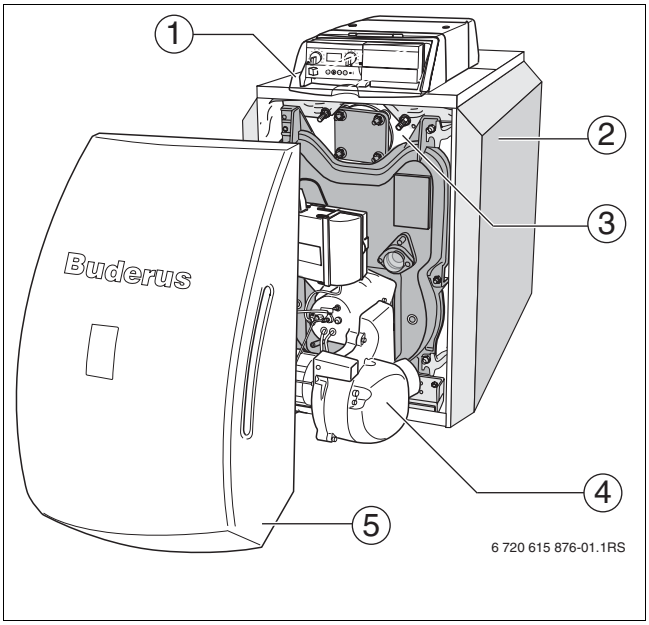

Sl. 1 Kotao G225/GB225

1 Reg. uređaj
2 Oplata kotla
3 Blok kotla s toplinskom izolacijom
4 plamenik
5 Poklopac plamenika

3 Stavite instalaciju grijanja u pogon

3.1 Uključivanje instalacije grijanja

Prije uključivanja osigurati:

– da je radni tlak dovoljan,
– da je otvoren dovod goriva na glavnom zapornom organu, i
– da je uključena sigurnosna sklopka sistema grijanja.

3.2 Ispitivanje radnog tlaka, dopunjavanje ogrjevne vode i odzračivanje

Novo napunjena ogrjevna voda gubi u prvim danima mnogo na volumenu jer još intenzivno otplinjava. Time se stvara zračni jastuk, a ogrjevna voda počinje grgljati.

- Radni tlak nove instalacije grijanja treba najprije kontrolirati svakodnevno i po potrebi dopuniti ogrjevnu vodu i odzračiti radijatore.
- Kasnije, radni tlak ispitati jednom mjesečno i po potrebi dopuniti ogrjevnu vodu i odzračiti kotao i radijatore.

3.2.1 Ispitivanje radnog tlaka

Instalater grijanja je crvenu kazaljku [1] manometra namjestio na potreban radni tlak (najmanje 1 bar pretlaka).

- Provjerite da li se kazaljka manometra [2] nalazi unutar zelenog polja [3].
- Ako se je kazaljka manometra [2] spustila ispod zelenog polja, trebate dopuniti ogrjevnu vodu.

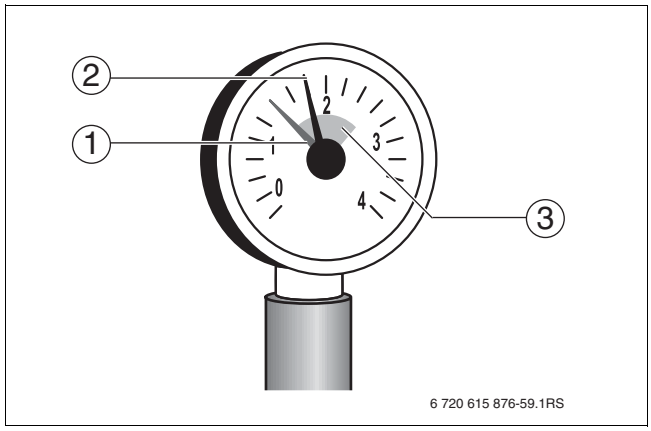

Sl. 2 Manometar za zatvorene instalacije

1 Crvena kazaljka
2 Kazaljka manometra
3 Zeleno polje

3.2.2 Dopunjavanje ogrjevne vode i odzračivanje

Neka vam instalater grijanja pokaže gdje se na instalaciji grijanja nalazi KFE-slavina (slavina za punjenje i pražnjenje kotla).

Upozorenje: Opasnost za zdravlje onečišćenjem pitke vode.

- Pripazite na važeče propise i norme za sprječavanje onečišćenja pitke vode.

Oprez: Štete na instalaciji od temperaturnih naprezanja.

Ako instalaciju grijanja punite u toplom stanju, temperaturna naprezanja mogu uzrokovati naponske pukotine. Kotao će početi propuštati.

- Instalaciju grijanja punite samo u hladnom stanju (temperatura polaznog voda smije iznositi maksimalno 40 °C)

- Crijevo priključite na slavinu za vodu. Crijevo napunjeno vodom nataknite na tuljak crijeva KFE-slavine, osigurajte s obujmicom crijeva i otvorite KFE-slavinu.
- Instalaciju grijanja polako napunite. Kod toga pratite prikaz tlaka (manometar).
- Zatvorite slavinu za vodu i KFE-slavinu, kada se postigne željeni radni tlak.
- Instalaciju grijanja odzračite preko odzračnog ventila na radijatorima.
- Kada se odzračivanjem spusti radni tlak, voda se mora dopuniti.
- Crijevo otpustite na KFE-slavini.

Oprez: Štete na instalaciji od čestog dopunjavanja.

Ako morate često dopunjavati vodu, instalacija grijanja se može oštetiti korozijom i stvaranjem kamenca.

- Raspitajte se kod ovlaštenog servisera, da li se Vaša voda može koristiti ili ju trebate prethodno pročistiti.
- Nazovite ovlaštenu tvrtku za grijanje, ako često morate nadopunjavati vodu.

3.3 Stavljanje u pogon instalacije grijanja preko regulacijskog uređaja i upravljačke jedinice prostorije

- Oba okretna gumba na regulacijskom uređaju okrenuti u položaj "AUT" (automatski pogon). U ovom položaju upravljačka jedinica prostorije preuzima kontrolu.

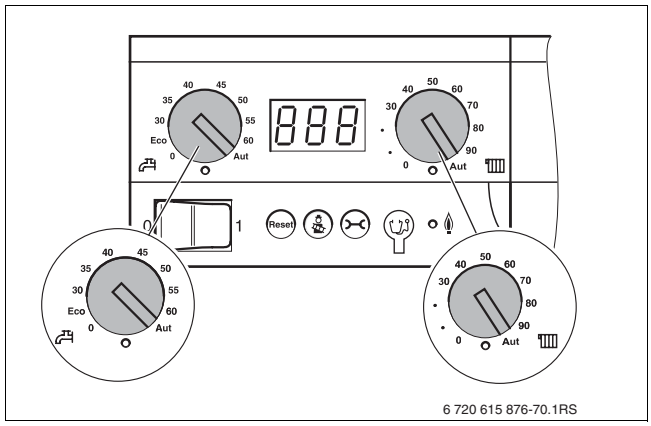

Sl. 3 Podešavanje regulacijskog uređaja

- Uključite pogonsku sklopku na regulacijskom uređaju (položaj 1). Regulacijski uređaj provjerava trenutačno stanje instalacije i plamenik se prema potrebi pušta u rad.

Ako je kotao prepoznao potražnju topline, počinje program pokretanja i plamenik se pali nakon cca. 30 sekundi. Potražnja topline nastaje kada se temperatura grijanja ili tople vode spusti ispod namještene vrijednosti. Upalit će se LED ispod odgovarajućeg okretnog gumba.

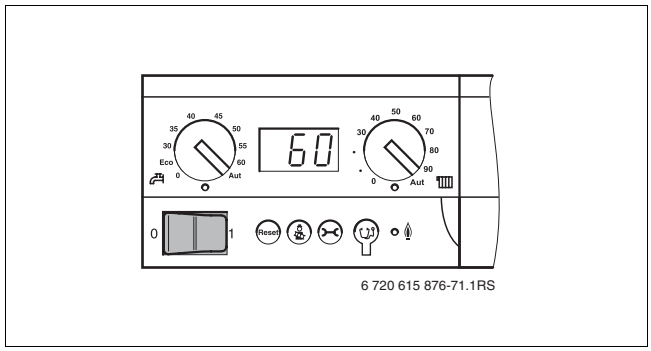

Sl. 4 Uključivanje instalacije grijanja

- Provedite ili kontrolirajte sljedeća podešavanja na upravljačkoj jedinici prostorije:

– režim rada Automatik
– željena sobna temperatura
– željena temperatura tople vode
– željeni program grijanja

Informacije o posluživanju, n.pr. namještanju temperatura, možete naći u dokumentaciji upravljačke jedinice prostorije.

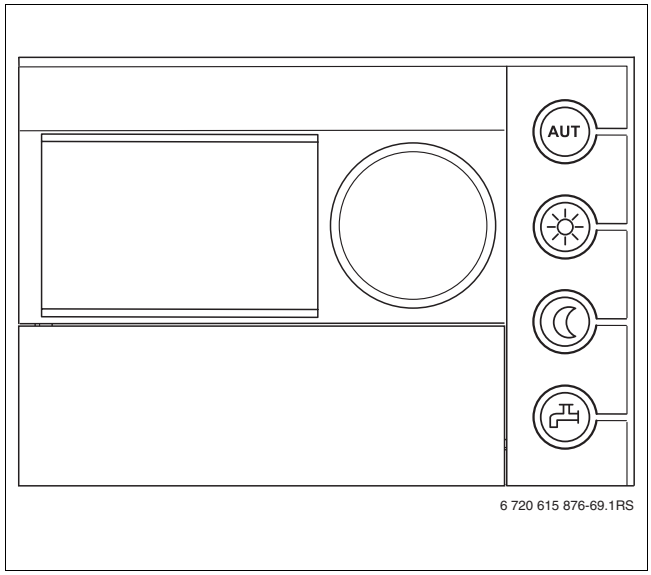

Sl. 5 Upravljačka jedinica prostorije

3.4 Isključivanje instalacije grijanja

- Isključiti pogonsku sklopku na regulacijskom uređaju (položaj "0"). Time ćete isključiti kotao sa svim komponentama (npr. plamenik).
- Zatvorite dovod goriva na glavnoj zapornoj slavini.

Oprez: Štete na instalaciji od smrzavanja.
Instalacija grijanja može se u slučaju smrzavanja zamrznuti ako nije u pogonu.

- Ukoliko je moguće, instalaciju grijanja trebate stalno držati uključenom.
- Zaštite instalaciju grijanja od smrzavanja, tako da po potrebi vodove ogrjevne i pitke vode ispraznite na najnižem mjestu.

3.5 Ponašanje u slučaju nužde

Instalaciju grijanja isključite samo u slučaju nužde preko osigurača kotlovnice ili sigurnosne sklopke instalacije grijanja.

U slučaju nužde, npr. požara, postupite na sljedeći način:

- Nikada se sami ne izlažite opasnosti za život. Vlastita sigurnost uvijek ima prioritet.
- Zatvorite dovod goriva na glavnoj zapornoj slavini.
- Isključite električno napajanje instalacije grijanja preko sigurnosne sklopke sistema grijanja ili preko odgovarajućeg kućnog osigurača.

3.6 Upute za pogon

Odgovarajuće gorivo

Za nesmetan pogon, za instalaciju grijanja je potreban odgovarajući tip i prava kvaliteta goriva.

Oprez: Štete na instalaciji zbog pogrešnog goriva.

- Koristite samo navedeno gorivo. Pravo gorivo unosi ovlaštena tvrtka za grijanje u tablicu 1.

Neka Vas ovlaštena tvrtka za grijanje uputi kako postupiti kada instalaciju grijanja prebacujete na drugu vrstu goriva ili želite raditi s gorivom neke druge specifikacije.

Koristite samo ovo gorivo
_____
_____
Pečat/Potpis/Datum

Tab. 1 Gorivo koje se treba koristiti (unosi ovlaštena tvrtka za grijanje)

Napomene uz prostoriju za postavljanje

Oprez: Štete na kotlu od zagađenog zraka za izgaranje.

- Pazite da u zrak za izgaranje ne dođe nagrizajuće sredstvo (n.pr. Halogeni ugljikovodici koji sadrže spojeve klora ili fluora). Na taj ćete način izbjeći koroziju.
- Izbjegavajte izlaganje jakom djelovanju prašine.

Oprez: Štete na instalaciji od vode.

- Ako prijeti akutna opasnost od poplava, dovod goriva i električni priključak kotla treba pravovremeno odspojiti prije nego što uđe voda.
- Zatražite od ovlaštenog instalatera kontrolu vodonepropusnosti Vaše instalacije grijanja, prije nego je ponovno pustite u pogon.
- Dijelove koji su došli u dodir s vodom ovlašteni serviser treba zamijeniti.

4 Otklanjanje smetnji

Prepoznavanje i vraćanje u početno stanje smetnje

Kad se javi smetnja, kôd smetnje će se pokazati treptajuće na zaslonu regulacijskog uređaja. Upravljačka jedinica prostorije pokazuje smetnje kao tekstualne poruke.

Neka smetnja postoji ako displej trepti i ne pokazuje trenutačnu temperaturu kotlovske vode, odnosno poruke pogona.

Primjer: "6A" = plamenik se ne pokreće

Pregled kodova greški i servisnih kodova, kao i moguće uzroke i pomoćne mjere, možete naći u dokumentaciji regulacijskog uređaja.

- Za resetiranje smetnje, pritišćite tipku "Reset" u trajanju cca. 5 sekundi.

Zaslon prikazuje "rE", dok se provodi Reset. Reset je moguć samo ako postoji treptajuća smetnja.

Ako zaslon nakon toga pokaže normalnu poruku pogona, smetnja je otklonjena. Ako se smetnja ponovno pojavi, ponovite Reset još dva do tri puta.

Oprez: Štete na instalaciji od smrzavanja!
Instalacija grijanja može se u slučaju smrzavanja zamrznuti ako nije u pogonu.

- Ukoliko je moguće, instalaciju grijanja trebate stalno držati uključenom.
- Zaštite instalaciju grijanja od smrzavanja, tako da vodove ogrjevne i pitke vode ispraznite na najnižem mjestu.

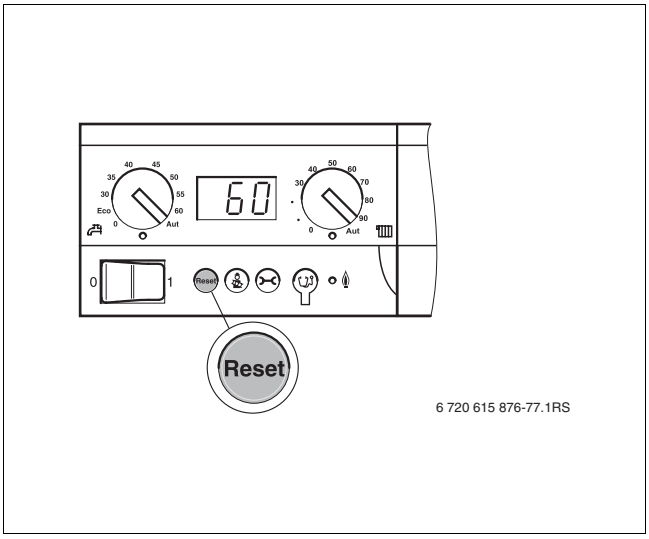

Sl. 6 Resetiranje smetnje pomoću tipke "Reset"

Hrvatska
Robert Bosch d.o.o
Poslovno područje Buderus
Ul. Kneza Branimira 22
10000 Zagreb
Tel.: 01/295 80 91
Fax: 01/295 80 80

Buderus