# Upute za posluživanje

## Regulacijski uređaj Logamatic 4212

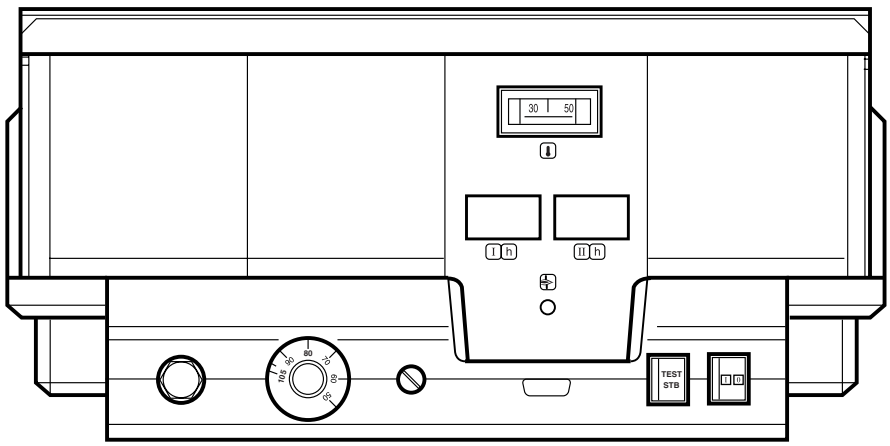


Buderus

# Predgovor

**Važne opće upute za primjenu**

Tehnički uređaj koristiti samo za određenu namjenu i uz poštivanje uputa za posluživanje. Održavanje i popravak smije izvoditi samo za to ovlaštena stručna radna snaga.

Tehnički uređaj smije raditi samo u kombinacijama i s priborom i rezervnim dijelovima koji su navedeni u uputama za posluživanje. Neke druge kombinacije, pribor i dijelove podložne trošenju, koristiti samo u slučaju ako su izričito namijenjeni za predviđenu namjenu i ako ne umanjuju obilježja učinka kao i zahtjeve na sigurnost.

**Zadržavamo pravo na tehničke promjene!**

Zbog stalnog daljnjeg razvoja, slike, funkcijski koraci i tehnički podaci mogu neznatno odstupati.

# 1 Upute za posluživanje regulacijskog uređaja Logamatic 4212

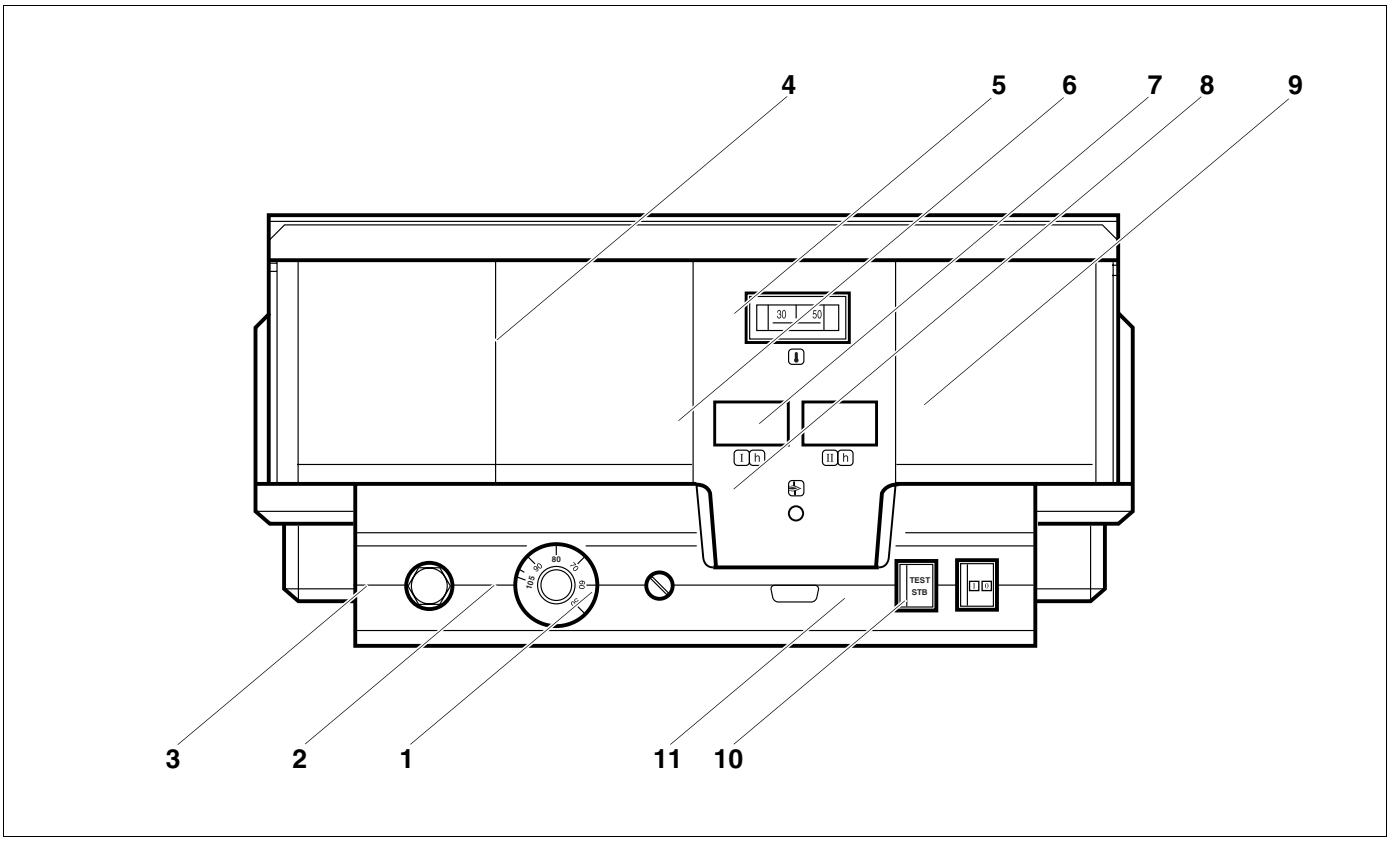


*Sl. 1 Upravljački elementi regulacijskog uređaja Logamatic 4212*

*Legenda za sl. 1*

***Poz. 1:*** *Osigurač*

***Poz. 2:*** *Regulator temperature kotlovske vode*

***Poz. 3:*** *Sigurnosni graničnik temperature*

***Poz. 4:*** *Utično mjesto za modul dodatnog sigurnosnog graničnika temperature ZM 426*

***Poz. 5:*** *Termometar kotlovske vode*

***Poz. 6:*** *Utično mjesto za brojilo sati rada stupnja 1*

***Poz. 7:*** *Utično mjesto za brojilo sati rada stupnja 2*

***Poz. 8:*** *Pokazivač smetnji plamenika*

***Poz. 9:*** *Utično mjesto za radni modul kotla ZM 427*

***Poz. 10:*** *Pogonski prekidač*

***Poz. 11:*** *Tipka Test sigurnosnog graničnika temperature (samo u svrhu ispitivanja)*

# 1 Upute za posluživanje regulacijskog uređaja Logamatic 4212

## 1.1 Pogon grijanja

Kotao kod toga služi za zagrijavanje prostorija i za pripremu tople vode.

**NAPOMENA!**

Ako je kotao opremljen sa radnim modulom kotla ZM 427 ili vanjskom regulacijom, mora se regulator temperature kotlovske vode (sl. 1, **poz. 2**) podesiti na najmanje 80 °C.

## 1.2 Dvostupanjski pogon

Regulator temperature kotlovske vode (sl. 1, **poz. 2**) je dvostazni regulator temperature za 2-stupanjski rad plamenika.
Uklopna točka 2. stupnja regulatora temperature kotlovske vode je za cca. 5 °C niža od 1. stupnja.

## 1.3 Pokazivač smetnji plamenika

Ako je upaljen pokazivač smetnji plamenika (sl. 1, **poz. 8**), za otklanjanje smetnji obratite se instalateru grijanja.

# 2 Za instalatera

## Upute za podešavanje sigurnosnog graničnika temperature (STB)

### 2.1 Demontaža kućišta i demontaža sigurnosnog graničnika temperature

- Za podešavanje traženih temperatura, sigurnosni graničnik temperature (STB) (sl. 2, **poz. 2**) treba se izvaditi iz kućišta.

**PAŽNJA!**

Prije otvaranja regulacijskog uređaja, instalacija grijanja se mora odspojiti sa električne mreže preko sigurnosne sklopke sistema grijanja ili preko osigurača.

- Kako bi se sigurnosni graničnik temperature demontirao, trebaju se odvrnuti oba vijka (sl. 2, **poz. 1**).
- Skinite poklopac (sl. 2, **poz. 3**).
- Odvrnite vijke zaštitne kape (sl. 2, **poz. 2**).
- Otpustite navojni spojni komad.
- Izvadite STB i izvršite slijedeća podešavanja.

**NAPOMENA!**

Sigurnosni graničnik temperature treba prema lokalnim propisima podesiti na maksimalno dozvoljenu temperaturu instalacije grijanja.

**NAPOMENA!**

Tvorničko prethodno podešavanje iznosi 110 °C.

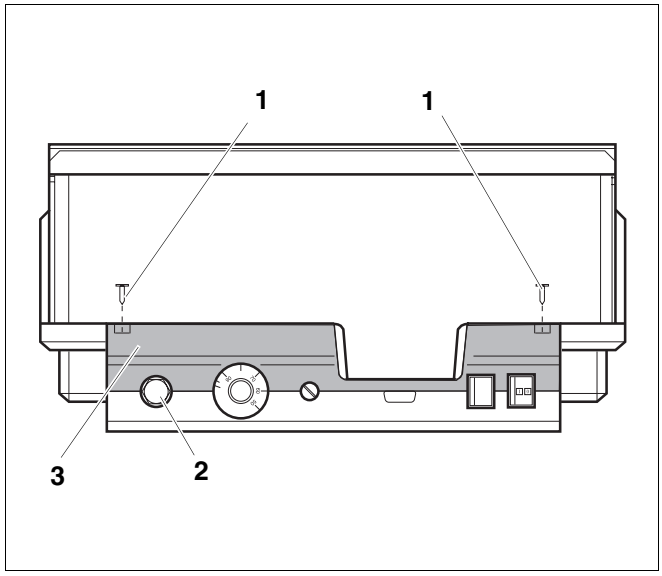


*Sl. 2 Regulacijski uređaj Logamatic 4...*

## 2.2 Podešavanje sigurnosnog graničnika temperature

### 2.2.1 Sl. 3 Varijanta A

- Otpustiti vijak (sl. 3, **poz. 1**).
- Limeni dio sa skalom temperature (sl. 3, **poz. 2**) staviti na oznaku (sl. 3, **poz. 3**).
- Ponovno uviti vijak (sl. 3, **poz. 1**).

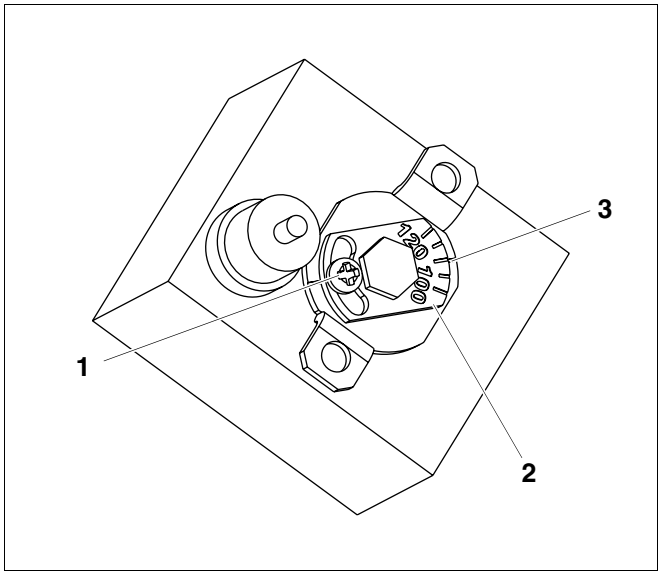


*Sl. 3 Varijanta A*

### 2.2.2 sl. 4 Varijanta B

- Čeličnu polužicu (sl. 4, **poz. 1**) namjestiti na odgovarajuću temperaturu.

**NAPOMENA!**

Nakon podešavanja i ugradnje, sigurnosni graničnik temperature treba ispitati na funkciju.

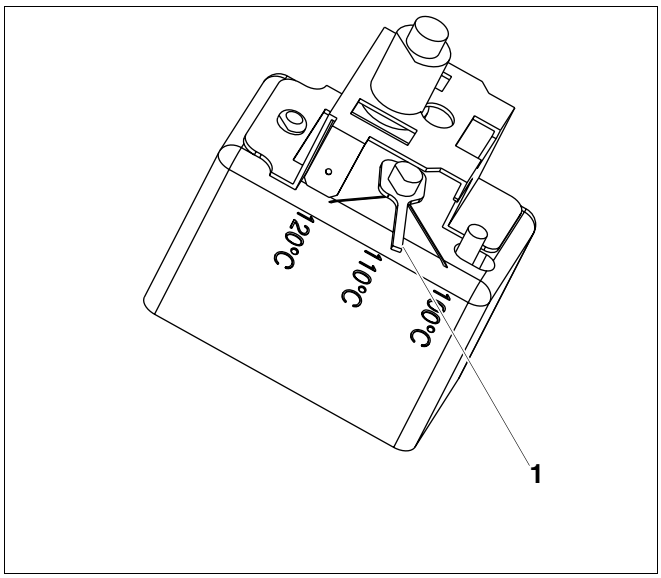


*Sl. 4 Varijanta B*

## 2.3 Ispitivanje i deblokiranje sigurnosnog graničnika temperature

### 2.3.1 Tipka STB

Tipka STB (sl. 1, **poz. 11**) namijenjena je za ispitivanje sigurnosnog graničnika temperature (sl. 1, **poz. 3**) od strane instalatera grijanja.

- Pritisnuti tipku STB (sl. 1, **poz. 11**) i držati ej pritisnutom sve dok se ne aktivira STB (sl. 1, **poz. 3**).
- Za deblokiranje sigurnosnog graničnika temperature (sl. 1, **poz. 3**) mora se odviti matica na STB i pritisnuti gumb za poništavanje smetnji koji se nalazi ispod nje.

## 2.4 Upute za podešavanje regulatora temperature kotlovske vode (TR)

**NAPOMENA!**

Prebacivanje regulatora temperature kotlovske vode sa 90 °C na 105 °C (samo kod STB-podešavanja 120 °C).

Za instalacije koje traže temperaturu kotlovske vode višu od 90 °C **(Poštivati napomenu!)**, regulator temperature kotlovske vode može se prebaciti sa 90 °C na 105 °C.

- Povući gumb za podešavanje (sl. 5) s regulatora temperature kotlovske vode (sl. 1, **poz. 2**).
- Odlomiti granične izdanke (sl. 5, **poz. 1**).
- Gumb za podešavanje ponovno nataknuti na regulator temperature kotlovske vode (sl. 1, **poz. 2**).

**UPUTA!**

Regulacijski uređaji Logamatic sa elektroničkom regulacijskom napravom mogu raditi sa max. 99 °C. Vidjeti upute za servisiranje "Maksimalna temperatura isključivanja".

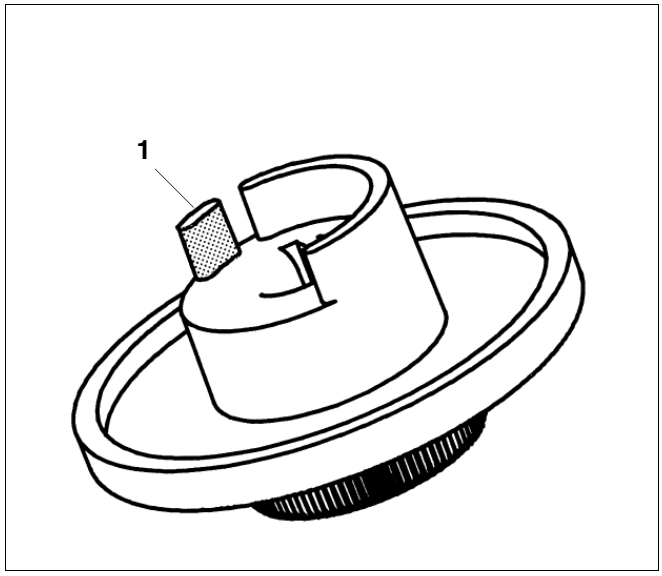


*Sl. 5 Gumb za podešavanje*

Instalater centralnog grijanja:

Buderus

BBT Thermotechnik GmbH, D-35573 Wetzlar
www.heiztechnik.buderus.de
info@heiztechnik.buderus.de