Buderus

Upute za posluživanje

Plinski kondenzacijski kotao
Logano plus GB312



1 Za vašu sigurnost . . . 3
1.1 O ovim uputama . . . 3
1.2 Primjena za određenu namjenu . . . 3
1.3 Objašnjenje korištenih simbola . . . 3
1.4 Pridržavajte se ovih uputa . . . 3
1.4.1 Ponašanje u slučaju mirisa plina . . . 3
1.4.2 Napomene o prostoriji za postavljanje . . . 4

2 Opis proizvoda . . . 5
2.1 Komponente na kotlu Logano plus GB312 . . . 5
2.2 Poslužni elementi na BC10 . . . 5

3 Pogon instalacije grijanja . . . 6
3.1 Uključivanje instalacije grijanja . . . 6
3.1.1 Stavljanje u pogon instalacije grijanja preko regulacijskog uređaja i upravljačke jedinice . . . 6
3.2 Isključivanje instalacije grijanja . . . 7
3.3 Ponašanje u slučaju nužde . . . 7
3.4 Ispitivanje radnog tlaka, dopunjavanje ogrjevne vode i odzračivanje . . . 7
3.4.1 Kada se mora ispitati radni tlak? . . . 7
3.4.2 Ispitivanje radnog tlaka . . . 8
3.4.3 Dopunjavanje ogrjevne vode i odzračivanje . . . 8
3.5 Zašto je važno redovito održavanje? . . . 10

4 Otklanjanje smetnji u radu . . . 11
4.1 Prepoznavanje i vraćanje u početno stanje smetnje . . . 11

Radni tlak	
Zadana vrijednost radnog tlaka (optimalna vrijednost):	_____ bar
Maksimalni radni tlak instalacije grijanja: (standardno = 3 bar)	_____ bar

Koristite samo ovo gorivo: _____
Pečat/Datum/Potpis

1 Za vašu sigurnost

1.1 O ovim uputama

Ove upute sadrže važne informacije o sigurnom i stručnom posluživanju i o radu kotla.

Plinski kondenzacijski kotao Logano plus GB312 će se dalje općenito označavati kao kotao.

1.2 Primjena za određenu namjenu

Kotao se smije koristiti samo za zagrijavanje ogrjevne vode i za pripremu tople vode, npr. za obiteljske kuće i stambene zgrade.

1.3 Objašnjenje korištenih simbola

U ovim se uputama za označavanje koriste slijedeći simboli:



OPASNOST ZA ŽIVOT

Označava moguću opasnost koja bez dovoljne pažnje može dovesti do teških ozljeda ili čak do smrtnog slučaja.



OPASNOST OD OZLJEDA/ ŠTETE NA INSTALACIJI

Ukazuje na potencijalno opasnu situaciju koja bi mogla dovesti do srednjih ili manjih ozljeda ili do materijalnih šteta.



UPUTA ZA KORISNIKA

Savjeti korisniku za optimalno korištenje i podešavanje uređaja, kao i ostale korisne informacije.

➔ Upućivanje

Upućivanje na neko određeno mjesto u tekstu ili na neku drugu dokumentaciju, označava se strelicom ➔.

1.4 Pridržavajte se ovih uputa

Ispravno korištenje instalacije grijanja ćete naučiti

– ako će vas u to uputiti instalater grijanja kod predaje instalacije i
– ako pažljivo pročitate ove upute za posluživanje.

Radove na kotlu izvodite sami, samo ako su opisani u ovim uputama za posluživanje.



OPASNOST ZA ŽIVOT

od nestručnog osoblja.

- Pazite da montažu, stavljanje u pogon i održavanje izvodi samo ovlašteni instalater. Osobito za radove na električnim i dijelovima koji provode gorivo, potrebna je odgovarajuća kvalifikacija.

1.4.1 Ponašanje u slučaju mirisa plina



OPASNOST ZA ŽIVOT

od eksplozije zapaljivog plina.
Kod pojave mirisa plina postoji opasnost od eksplozije!

- Ne paliti otvorenu vatru! Ne pušiti! Ne koristiti upaljač!
- Izbjegavati iskrenje!
  Ne paliti električne prekidače, niti ne koristiti telefon, utikač ili zvonce!
- Zatvoriti plinski glavni zaporni organ!
- Otvoriti prozore i vrata!
- Upozoriti stanovnike zgrade, ali ne zvoncem!
- Napustiti zgradu!
- Obavijestiti distributera plina i instalatera grijanja sa mjesta izvan zgrade!
- Eventualno alarmirati policiju ili vatrogasce!
- U slučaju čujnog istrujavanja plina odmah napustiti ugroženo područje!

1.4.2 Napomene o prostoriji za postavljanje



UPOZORENJE!

OPASNOST ZA ŽIVOT

od trovanja.
Nedovoljan dovod zraka može kod pogona ovisnog o zraku u prostoriji dovesti do opasnog izlaženja dimnih plinova.

- Pazite da se otvori za dovod svježeg i odvod otpadnog zraka ne smanjuju ili zatvaraju.
- Vrata do prostorije za postavljanje držite zatvorena.
- Prostoriju za postavljanje i osobito otvore za dovedeni zrak treba zaštiti od prodiranja sitnih životinja, npr. zračnom rešetkom.
- Ako se ovaj nedostatak ne bi neodložno otklonio, kotao ne smije raditi.



UPOZORENJE!

OPASNOST OD POŽARA

od zapaljivih materijala ili tekućina.

- Ne spremajte zapaljive materijale ili tekućine u neposrednoj blizini kotla.

2 Opis proizvoda

2.1 Komponente na kotlu Logano plus GB312

Kotao je plinski kondenzacijski kotao sa aluminijskim izmjenjivačem topline.

Dijelovi kotla su:

- Regulacijski uređaj
- Okvir uređaja i oplata
- Blok kotla s toplinskom izolacijom
- Plamenik

Regulacijski uređaj kontrolira i upravlja svim električnim komponentama kotla.

Blok kotla prenosi na ogrjevnu vodu toplinu koju proizvede plamenik. Toplinska izolacija sprječava gubitke toplinske energije.

CE Proizvod odgovara osnovnim zahtjevima dotičnih normi i smjernica.

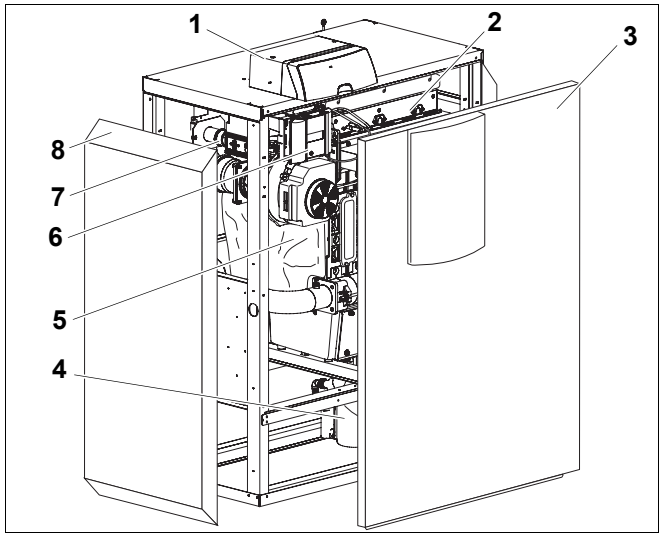

Sl. 1 Kotao Logano plus GB312

1 *Regulacijski uređaj*
2 *Plamenik*
3 *Prednja stijena kotla*
4 *Sifon*
5 *Blok kotla s toplinskom izolacijom*
6 *Automat loženja*
7 *Plinska armatura*
8 *Oplata kotla*

2.2 Poslužni elementi na BC10

UPUTA ZA KORISNIKA

- Podrobne informacije o rukovanju možete naći u ➔ dokumentaciji osnovnog kontrolera BC10.

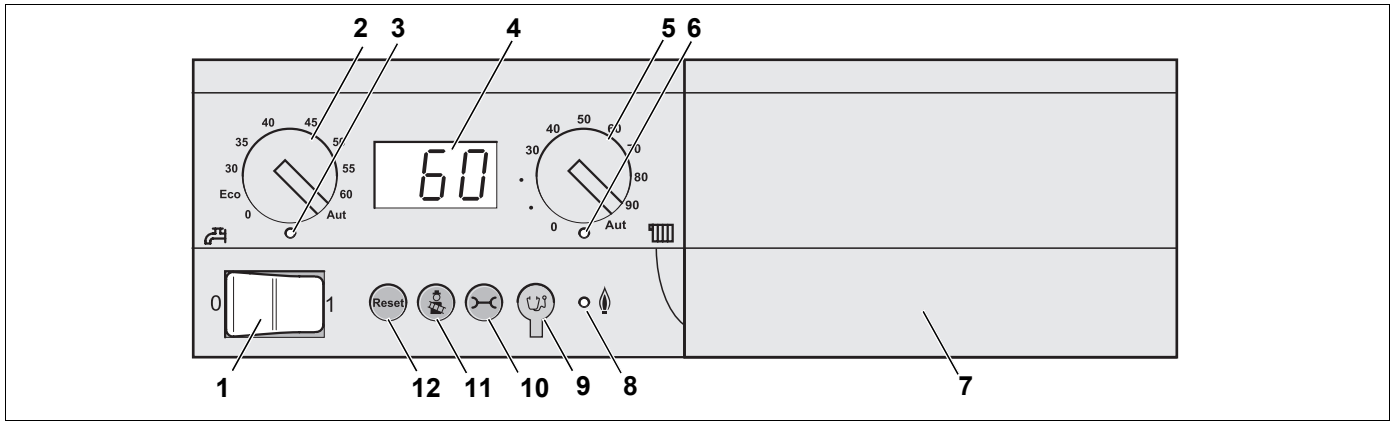

Sl. 2 Poslužni elementi na osnovnom kontroleru BC10

Poz. 1: *Pogonski prekidač*

Poz. 2: *Okretni gumb za zadanu vrijednost tople vode*

Poz. 3: *LED "priprema tople vode"*

Poz. 4: *Displej za prikaz stanja*

Poz. 5: *Okretni gumb za maksimalnu temperaturu kotla u pogonu grijanja*

Poz. 6: *LED "potražnja topline"*

Poz. 7: *Temeljna ploča s utičnim mjestom za upravljačku jedinicu, npr. RC30 (iza zaslona)*

Poz. 8: *LED "plamenik" (uključen/isključen)*

Poz. 9: *Dijagnostički utikač*

Poz. 10: *Tipka "pokazivanje stanja"*

Poz. 11: *Tipka "dimnjačar" za ispitivanje dimnih plinova i ručni pogon*

Poz. 12: *Tipka "Reset" (poništavanje smetnji)*

3 Pogon instalacije grijanja

3.1 Uključivanje instalacije grijanja

Prije uključivanja treba osigurati,

– da je radni tlak dovoljan,
– da je otvoren dovod goriva na glavnom zapornom organu, i
– da je uključena sigurnosna sklopka sistema grijanja.

3.1.1 Stavljanje u pogon instalacije grijanja preko regulacijskog uređaja i upravljačke jedinice

- Oba okretna gumba na regulacijskom uređaju okrenuti u položaj "AUT" (automatski pogon). U ovom položaju kontrolu preuzima upravljačka jedinica.

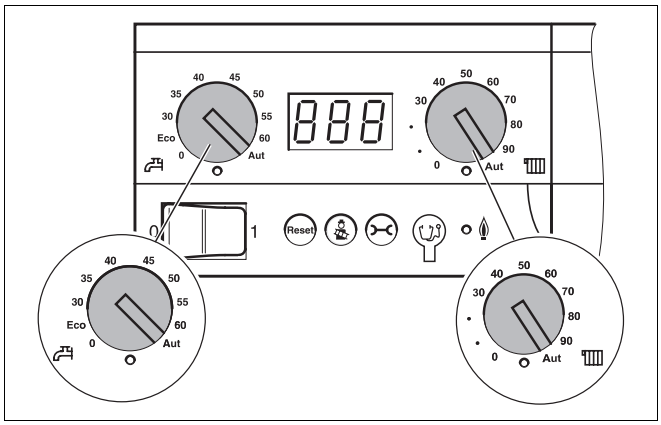

Sl. 3 Podešavanje regulacijskog uređaja

- Uključiti pogonsku sklopku (položaj "1"). Regulacijski uređaj provjerava trenutačno stanje instalacije i plamenik se prema potrebi pušta u rad.

Ako je kotao prepoznao potražnju topline, počinje program pokretanja i plamenik se pali nakon cca. 30 sekundi. Potražnja topline nastaje kada se temperatura grijanja ili tople vode spusti ispod namještene vrijednosti. Upalit će se LED ispod odgovarajućeg okretnog gumba.

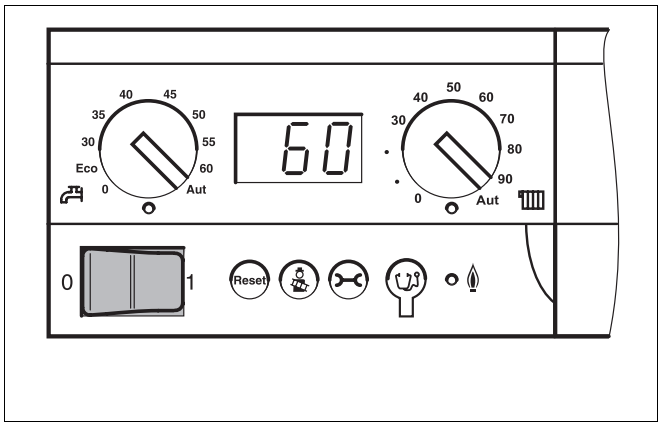

Sl. 4 Uključivanje instalacije grijanja

- Ispitati, odnosno podesiti slijedeća podešavanja na upravljačkoj jedinici:

– vrsta pogona Automatik
– željena temperatura prostorije
– željena temperatura tople vode
– željeni program grijanja

UPUTA ZA KORISNIKA

- Informacije o posluživanju, npr. podešavanju temperatura, možete naći u ➔ dokumentaciji upravljačke jedinice.

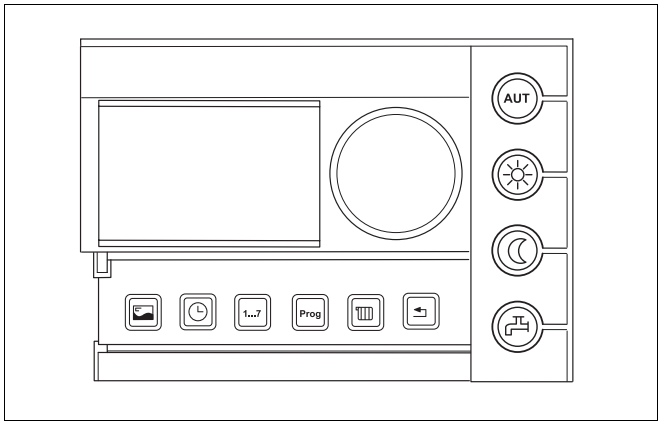

Sl. 5 Upravljačka jedinica (npr. RC30, s otvorenim poklopcem)

3.2 Isključivanje instalacije grijanja

- Isključiti pogonsku sklopku na regulacijskom uređaju (položaj "0"). Time će se isključiti kotao sa svim komponentama (npr. plamenik).
- Zatvoriti glavni zaporni organ za gorivo.



OPREZ!

ŠTETE NA INSTALACIJI

od smrzavanja.

Ako instalacija grijanja nije u pogonu, ona bi se kod smrzavanja mogla zamrznuti.

- Ukoliko je moguće, instalaciju grijanja treba stalno držati uključenom.
- Zaštite instalaciju grijanja od smrzavanja, tako da vodove ogrjevne i pitke vode ispraznite na najnižem mjestu.

3.3 Ponašanje u slučaju nužde

U slučaju nužde, npr. požara, postupite kako slijedi:

- Zatvoriti glavni zaporni organ za gorivo.
- Instalaciju grijanja isključiti sa električnog napajanja preko sigurnosne sklopke sistema grijanja ili preko odgovarajućeg kućnog osigurača.

3.4 Ispitivanje radnog tlaka, dopunjavanje ogrjevne vode i odzračivanje

3.4.1 Kada se mora ispitati radni tlak?

Novo napunjena ogrjevna voda gubi u prvim danima mnogo na volumenu jer još intenzivno otplinjava. Time se stvara zračni jastuk, a ogrjevna voda počinje grgljati.

- Radni tlak nove instalacije grijanja treba najprije kontrolirati svakodnevno i po potrebi dopuniti ogrjevnu vodu i odzračiti radijatore.
- Kasnije, radni tlak ispitati jednom mjesečno i po potrebi dopuniti ogrjevnu vodu i odzračiti radijatore.

3.4.2 Ispitivanje radnog tlaka

Instalater grijanja je crvenu kazaljku manometra namjestio na potreban radni tlak (najmanje 1 bar pretlaka).

Zadanu vrijednost radnog tlaka ove instalacije grijanja možete očitati sa ➔ str. 2.

- Provjerite da li se kazaljka manometra nalazi unutar zelenog polja.
- Ako se je kazaljka manometra spustila ispod zelenog polja, treba dopuniti ogrjevnu vodu.

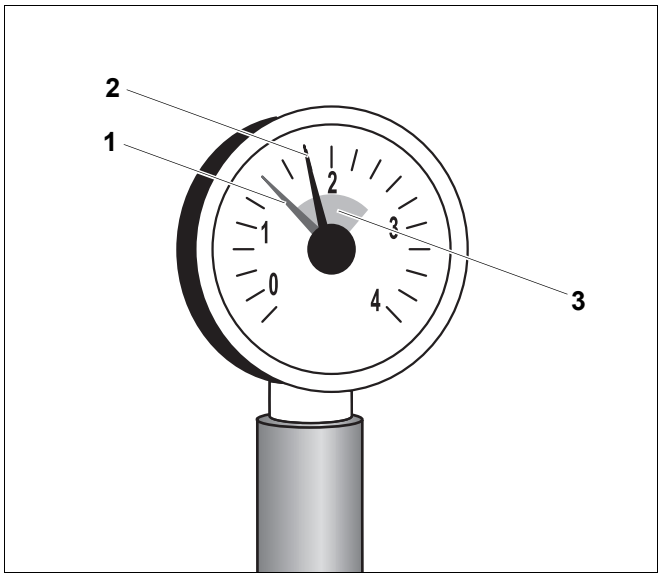

Sl. 6 Manometar za zatvorene instalacije

1 *Crvena kazaljka*

2 *Kazaljka manometra*

3 *Zeleno polje*

3.4.3 Dopunjavanje ogrjevne vode i odzračivanje

Neka vam instalater grijanja pokaže gdje se na instalaciji grijanja nalazi KFE-slavina (slavina za punjenje i pražnjenje kotla).

- Crijevo priključiti na slavinu za vodu. Crijevo napunjeno vodom nataknuti na tuljak crijeva KFE-slavine, osigurati s obujmicom crijeva i otvoriti KFE-slavinu.
- Instalaciju grijanja polako napuniti. Kod toga pratiti pokazivanje manometra.
- Zatvoriti slavinu za vodu i KFE-slavinu, kada se postigne željeni radni tlak.
- Instalaciju grijanja odzračiti preko odzračnog ventila na radijatorima.
- Kada se odzračivanjem spusti radni tlak, voda se mora dopuniti.
- Crijevo otpustiti na KFE-slavini.



OPREZ!

ŠTETE NA INSTALACIJI

od čestog dopunjavanja.

Ako ogrjevnu vodu morate često puniti, instalacija grijanja bi se ovisno od svojstava vode mogla oštetiti zbog korozije i stvaranja kamenca.

- Zatražite od vašeg instalatera savjet da li vašu vodovodnu vodu možete koristiti bez pripreme ili se ista u danom slučaju mora pripremati.
- Obavijestite vašeg instalatera grijanja ako morate često dopunjavati vodu.

Odgovarajuće gorivo

Za nesmetan pogon, za instalaciju grijanja je potreban odgovarajući tip i prava kvaliteta goriva.


OPREZ!

ŠTETE NA INSTALACIJI

zbog pogrešnog goriva.

- Koristite samo navedeno gorivo, ➔ str. 2.

Neka vas instalater grijanja uputi kako postupiti kada instalaciju grijanja prebacujete na drugu vrstu goriva ili želite raditi s gorivom neke druge specifikacije.

Prostorija za postavljanje


OPREZ!

ŠTETE NA KOTLU

od zagađenog zraka za izgaranje.

- Ne koristite nikada sredstva za čišćenje s klorom i halogenim ugljikovodicima (npr. u sprejevima, otapalima i sredstvima za čišćenje, bojama, ljepilima).
- Izbjegavajte intenzivno razvijanje prašine.


OPREZ!

ŠTETE NA INSTALACIJI

zbog vode.

- Kod prijeteće opasnosti od poplave, kotao treba na dovodu vode pravovremeno zaštititi tako da se uklanjanjem goriva i dovoda struja stavi izvan pogona (➔ poglavlje 3.2, str. 7).
- Zatražite od ovlaštenog instalatera kontrolu vodonepropusnosti vaše instalacije grijanja, prije nego je ponovno pustite u pogon.
- Armature, regulacijske i upravljačke uređaje koji su došli u doticaj s vodom mora zamijeniti ovlašteni instalater.

3.5 Zašto je važno redovito održavanje?

Instalacije grijanja se moraju redovito održavati iz slijedećih razloga:

– kako bi se održao visoki stupanj djelovanja i kako bi instalacija grijanja štedljivo radila (niža potrošnja goriva),
– kako bi se postigla visoka pogonska sigurnost,
– kako bi se održalo ekološki prihvatljivo izgaranje na visokom nivou.



OPREZ!

ŠTETE NA INSTALACIJI

od nedovoljnog ili manjkajućeg čišćenja i održavanja.

- Jednom godišnje zatražite od ovlaštenog instalatera kontrolni pregled, čišćenje i održavanje vaše instalacije grijanja.
- Preporučujemo vam zaključivanje ugovora o godišnjem pregledu i održavanju prema potrebi.

4 Otklanjanje smetnji u radu

4.1 Prepoznavanje i vraćanje u početno stanje smetnje

Za slučaj smetnji će se kôd smetnje pokazati treperavo na displeju regulacijskog uređaja. Upravljačka jedinica pokazuje smetnje kao tekstualne poruke.

Neka smetnja postoji ako displej trepti i ne pokazuje trenutačnu temperaturu kotlovske vode, odnosno poruke pogona.

Primjer: "6A" = plamenik se ne pokreće

- Za vraćanje smetnji u početno stanje, pritisnuti tipku "Reset" u trajanju cca. 5 sekundi.

Displej pokazuje "rE", dok se provodi Reset. Reset je moguć samo ako postoji treperava smetnja.

Ako displej nakon toga pokaže normalnu poruku pogona, smetnja je otklonjena. Ako se smetnja ponovno pojavi, ponovite Reset još dva do tri puta.

Ako se smetnja ne može vratiti u početno stanje:

- Zabilježite poruku smetnje i obavijestite vašeg instalatera grijanja.



OPREZ!

ŠTETE NA INSTALACIJI

od smrzavanja.

Ako instalacija grijanja zbog isključivanja radi smetnje nije u pogonu, ista se može zamrznuti.

- Odmah otklonite smetnju i ponovno stavite instalaciju grijanja u pogon.
- Ako to nije moguće, zaštite instalaciju grijanja od smrzavanja, tako da na najnižem mjestu ispustite vodove ogrjevne i pitke vode.

Dodatne informacije o mogućim greškama možete naći u ➔ dokumentaciji upravljačkog uređaja.

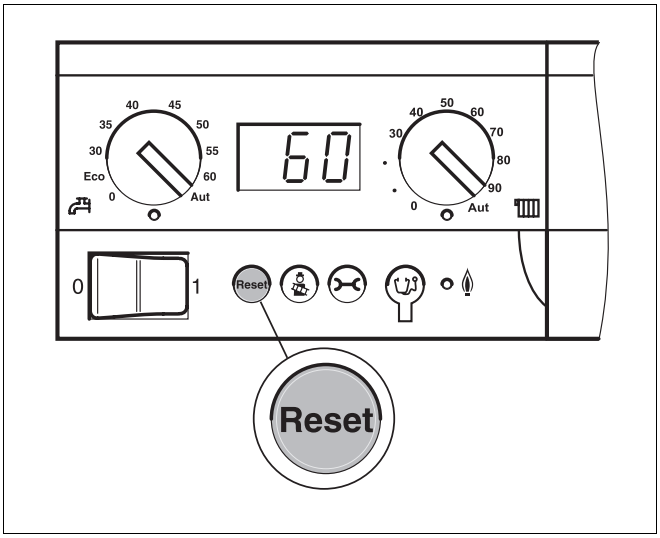

Sl. 7 Smetnju vratiti u početno stanje sa tipkom "Reset"

Instalater centralnog grijanja:

Buderus

BBT Thermotechnik GmbH, D-35573 Wetzlar
www.heiztechnik.buderus.de
info@heiztechnik.buderus.de